IoT世代の新型小型プラスチックケース

ハイレベルなデザインでありながら低価格、着脱が容易なスナップイン式カバーの使い易いケース！

SIC·SIM SERIES

高級感のある光沢仕上げでありながら、低価格なコストパフォーマンスの高いケース

汎用タイプ・壁面脱着タイプが選択可能

汎用タイプ
SICシリーズ

壁面脱着タイプ
SIMシリーズ

型番目次/Photo INDEX
プラスチックケース
キャリングケース
防水・防塵樹脂ボックス
防水・防塵アルミ/ステンレスボックス
端子ボックス/防水コネクタ/ケーブルグランド
アルミサッシケース
アルミフレーム/ヒートシンクケース
メタルケース
Raspberry Piケース
フリーサイズケース/フリーサイズパネル
ラックケース/サブラック
棚板/ラックパネル
電池ホルダー/電池ボックス
アクセサリー/機構部品
カスタム製品
技術資料/各種ご案内

様々なIoTに利用可能な小型ケース

SICシリーズは、カバーがネジを使用しないスナップインはめ込み式の小型ケースです。
小型サイズですが、ネジを使用しない分、内部スペースが広く使える多用途ケースです。
丸みのあるデザインでありながら、フラットな側面が確保できているデザインで、穴加工・印刷等のカスタマイズも支障はありません。
LoRaWAN・Sigfoxといった省電力通信デバイス、RFID・GPS機器、ネットワークセンサーなど、小型IoT機器に最適です。

壁付型通信ネットワーク機器

RFIDリーダー

リモートコントローラー

セキュリティーセンサー

USBデータロガー

型番目次/Photo INDEX
プラスチックケース
キャリングケース
防水・防塵樹脂ボックス
防水・防塵アルミ/ステンレスボックス
端子ボックス/防水コネクタ/ケーブルグランド
アルミサッシケース
アルミフレーム/ヒートシンクケース
メタルケース
Raspberry Piケース
フリーサイズケース/フリーサイズパネル
ラックケース/サブラック
棚板/ラックパネル
電池ホルダー/電池ボックス
アクセサリー/機構部品
カスタム製品
技術資料/各種ご案内

SIC SERIES 小型IoTプラスチックケース

NEW SIZE

■ カスタム製品（穴加工・インクジェット印刷・塗装）についてはホームページをご覧下さい。
■ カスタム製品のリピート注文品は5%割引致します。

テクニカルデータ

使用温度範囲
ブラック（ABS樹脂）：−10～60℃
オフホワイト（ASA樹脂）：−30～60℃

※ プラスチックは低温環境になるほど脆化します。低温環境でご使用の場合、衝撃が加わらないよう設置して下さい。

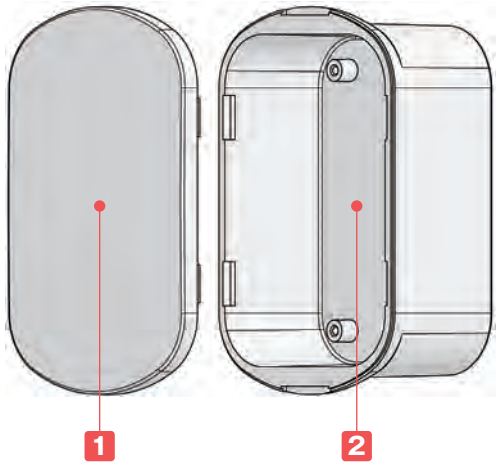

■ 小型サイズを5サイズ追加し、全11サイズになりました。
■ 丸みのあるデザインでIoT機器に適した小型ケースです。
■ カバーはスナップインのはめ込み式で付け外しがし易い構造です。
■ 小型サイズですが、ネジを使用しない分、内部スペースが広く使える多用途ケースです。
■ オフホワイト色は、変色や劣化がしにくいASA樹脂製です。
日光の当たる窓際への設置等に適しています。

■ SIC5-7-2、5-7-3の2サイズはユニバーサル基板PCB32-53がピッタリ入ります。（PCBシリーズは別売です。）

構成内容

No.	名　称	個 数	材　質	色 / 表面処理
1	カバー	1	ABS樹脂（UL94HB）	ブラック/鏡面処理
			ASA耐候性樹脂（UL94HB）	オフホワイト/鏡面処理
2	ボディー	1	ABS樹脂（UL94HB）	ブラック/鏡面処理
			ASA耐候性樹脂（UL94HB）	オフホワイト/鏡面処理

オプション部品（別売）

差込型コードブッシュ
CBSシリーズ
P7

壁貼付固定用両面テープ
DSTシリーズ
P8

壁付マグネット
NMGシリーズ
P18

基板取付タッピングビス
EMシリーズ
P18

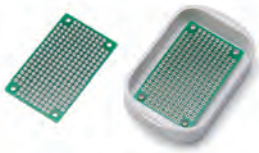

ユニバーサル基板
PCBシリーズ
詳細はホームページをご確認下さい。

外観寸法図

■ 下記図面は代表共通図です。
各型番の詳細はホームページよりCAD図・PDF図、3DCADデータをダウンロードしてご確認下さい。

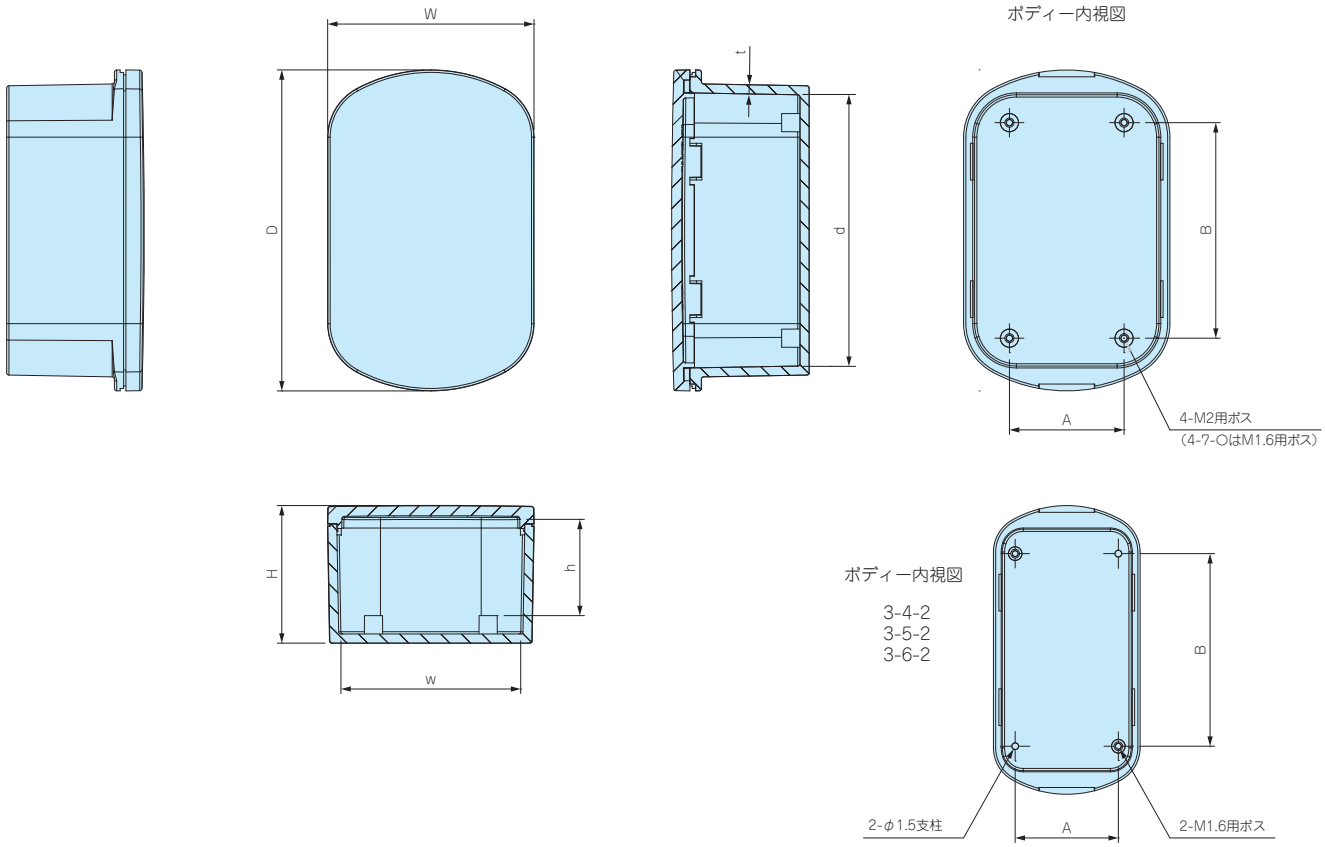

型番・寸法・標準価格

型　番		外形寸法			有効寸法（内部）			ボスピッチ		板厚	自重（g）	標準価格(税別)
● ブラック	● オフホワイト	W	D	H	w	d	h	A	B	t		
NEW SIC3-4-2B	NEW SIC3-4-2W	30	40	18	25.1	28.6	11.1	16.5	24	1.7	7.8	190
NEW SIC3-5-2B	NEW SIC3-5-2W	25	54	18	20.1	42.6	11.1	15.5	35	1.7	9.2	200
NEW SIC3-6-2B	NEW SIC3-6-2W	32	63	20	27.1	51.6	13	22.5	42	1.7	13.2	210
NEW SIC4-7-1B	NEW SIC4-7-1W	38	65	14	32.7	53.3	6.4	24	45.5	2	14.8	230
NEW SIC4-7-2B	NEW SIC4-7-2W	38	65	22	32.4	53	14.4	24	45.5	2	17.7	240
SIC5-5-2B	SIC5-5-2W	45	50	20	39.5	38.5	10.9	25	27	2	14.9	▲230
SIC5-5-3B	SIC5-5-3W	45	50	30	39.1	38.1	20.9	25	27	2	18.1	▲240
SIC5-7-2B	SIC5-7-2W	45	70	20	39.5	58.5	10.9	25	47	2	20.1	▲250
SIC5-7-3B	SIC5-7-3W	45	70	30	39.1	58.1	20.9	25	47	2	24.1	▲260
SIC5-9-2B	SIC5-9-2W	45	90	20	39.5	78.5	10.9	25	67	2	24.9	▲270
SIC5-9-3B	SIC5-9-3W	45	90	30	39.1	78.1	20.9	25	67	2	29.4	▲280

▲は値上げした製品です。※標準価格は目安の販売価格となります。

オプション部品 ― コイン電池ホルダー

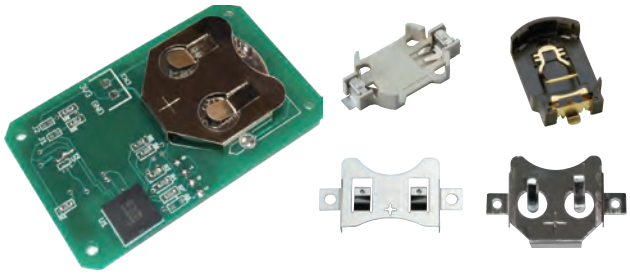

■ 弊社、取り扱いのコイン電池ホルダーを収納出来ます。
コイン電池ホルダーについて、詳しくはホームページをご参照下さい。
（対応機種につきましては、右記対応表をご参照下さい。）

■ 厚さ1.2mmの基板に実装した際の対応表です。

■ 実装する場所によっては収納出来ない場合もございますのでご注意下さい。

収納可能コイン電池ホルダー対応表

型　番	電池ホルダー型番
SIC4-7-1□	SMTU1220（G）・1225・2430 HU1220・1225・1632・2032（G）・2430 PB621、PD23、CH7410 BK-879・5067・888・2430・2430SM BS-M-1225、BS-S-1225・1632、SMTM1632・2032
SIC5-5-2□ SIC5-7-2□ SIC5-9-2□	SMTU357・1220（G）・1225・1632（G）・2-2016 SMTU2032（G）・2430・2450 HU357・1220・1225・1632・2032（G）・2430・2450 PB621、PD23、BCR20H4・20H5、CH7410 BK-879・5091・5067・888・2430・2430SM・2450・2450SM BS-M-1225、BS-S-1225・1632、SMTM1632・2032
SIC3-6-2□ SIC4-7-2□ SIC5-5-3□ SIC5-7-3□ SIC5-9-3□	SMTU357・1220（G）・1225・1632（G）・2-2016 SMTU2032（G）・2430・2450・2477 HU357・1220・1225・1632・2032（G）・2430・2450・2477 PB621、PD23、BCR20H4・20H5、BH-50N、CH7410 BK-879・5091・5067・888・2430・2430SM・2450・2450SM BS-M-1225、BS-S-1225・1632、SMTM1632・2032

SIM SERIES 壁脱着型 小型IoTケース

NEW SIZE

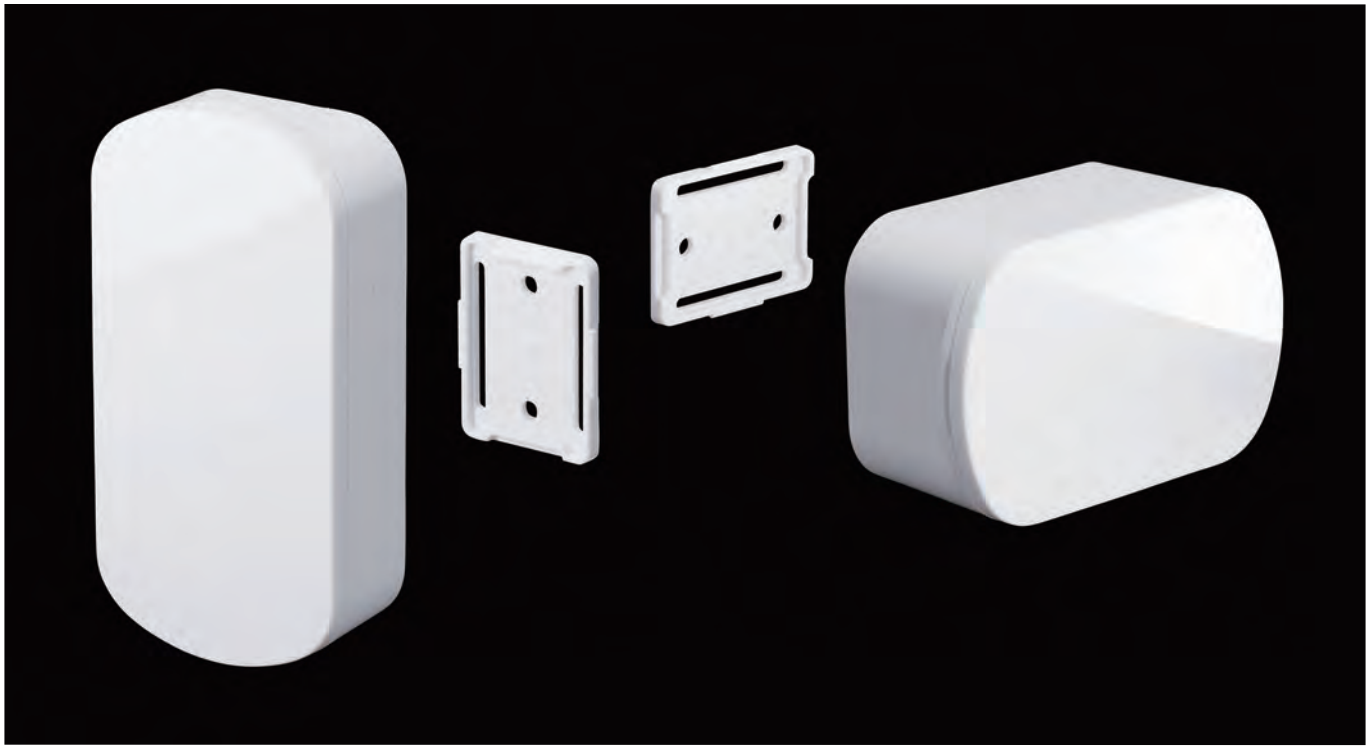

■ カスタム製品（穴加工・インクジェット印刷・塗装）についてはホームページをご覧下さい。
■ カスタム製品のリピート注文品は5%割引致します。

テクニカルデータ
使用温度範囲：−30℃〜+60℃

※ プラスチックは低温環境になるほど脆化します。低温環境でご使用の場合、衝撃が加わらないよう設置して下さい。

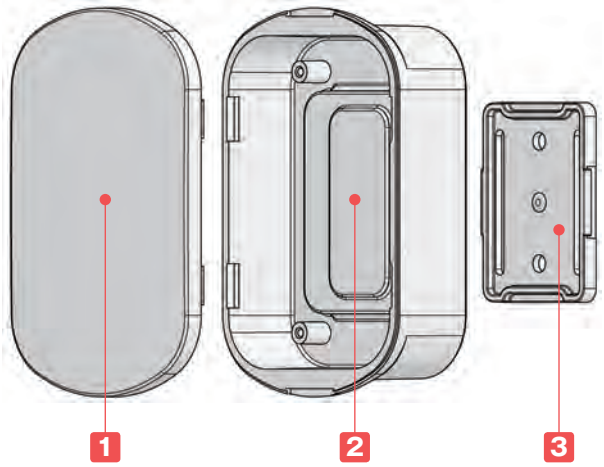

■ 小型サイズを2サイズ追加し、全8サイズになりました。
■ 丸みのあるデザインでIoT機器に適した壁付型ケースです。
■ 壁への付け外しは、スナップインはめ込み構造のブラケットにより容易に脱着可能です。（ブラケットはセット販売です。）
■ 変色や劣化がしにくいASA樹脂製です。
日光の当たる窓際への設置等に適しています。

■ SIM5-7-2、5-7-3の2サイズはユニバーサル基板PCB32-53がピッタリ入ります。（PCBシリーズは別売です。）

構成内容

No.	名　称	個 数	材　質	色 / 表面処理
1	カバー	1	ASA耐候性樹脂（UL94HB）	オフホワイト / 鏡面処理
2	ボディー	1	ASA耐候性樹脂（UL94HB）	オフホワイト / 鏡面処理
3	壁付ブラケット	1	ASA耐候性樹脂（UL94HB）	オフホワイト / 研き処理

取付方法

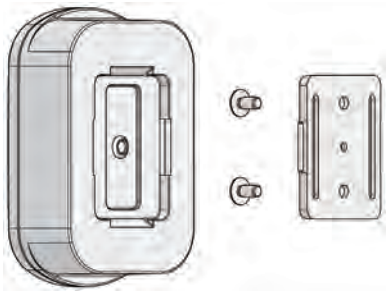

オプション部品（別売）

差込型コードブッシュ
CBSシリーズ
P7

基板取付タッピングビス
EMシリーズ
P18

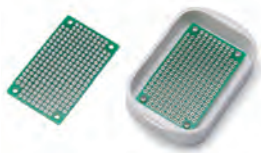

ユニバーサル基板
PCBシリーズ
詳細はホームページを
ご確認下さい。

外観寸法図

■ 下記図面は代表共通図です。
各型番の詳細はホームページよりCAD図・PDF図、3DCADデータをダウンロードしてご確認下さい。

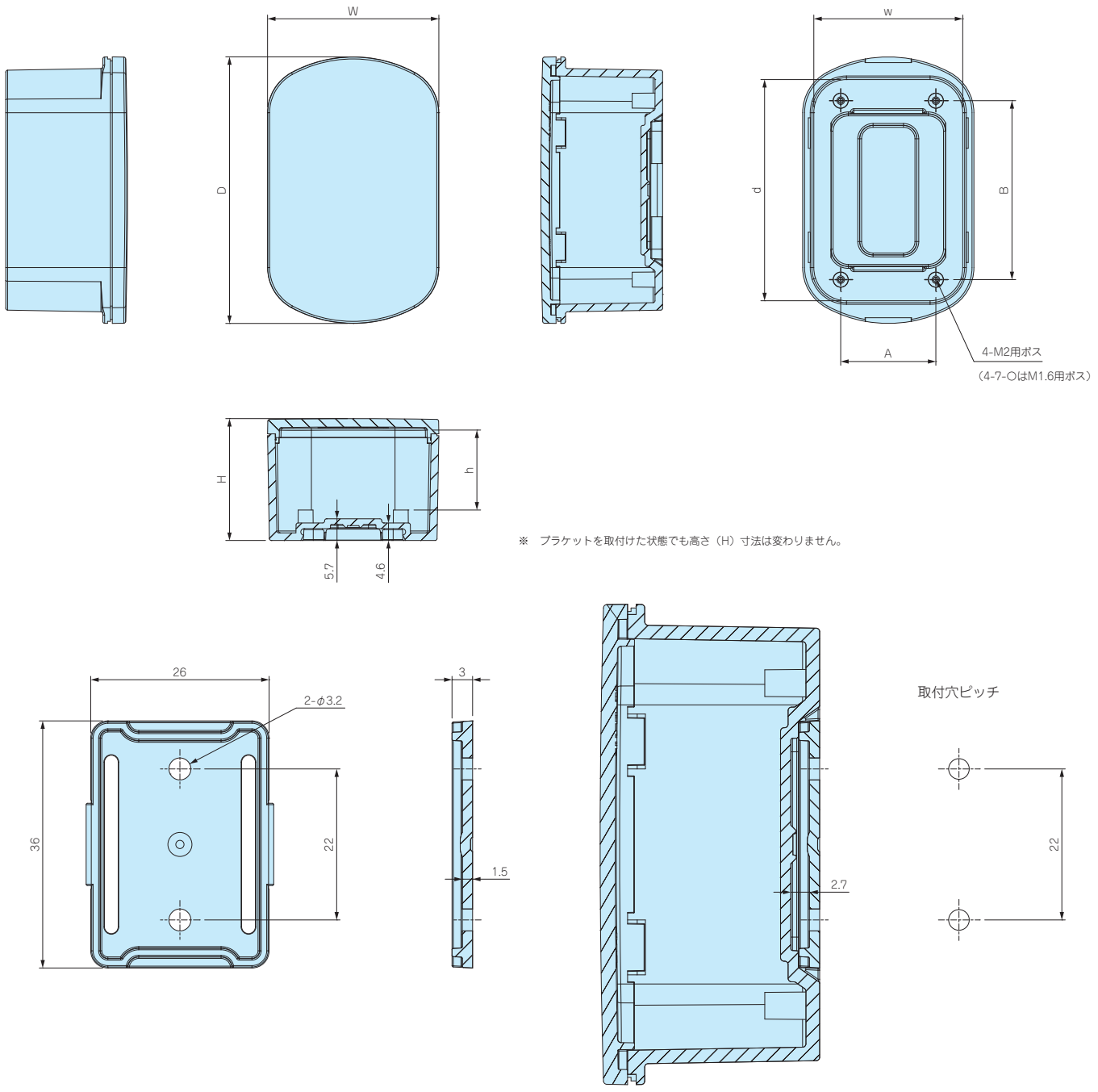

■ ブラケットを壁面に取付けるネジは付属していません。市販のM3サイズのネジで取付して下さい。

型番・寸法・標準価格

型　番	外形寸法			有効寸法（内部）			ボスピッチ		自重（g）	標準価格(税別)
	W	D	H	w	d	h	A	B		
NEW SIM4-7-2W	38	65	17	32.7	53.2	6.4	24	45.5	17.8	270
NEW SIM4-7-3W	38	65	25	32.4	52.9	14.4	24	45.5	20.7	280
SIM5-5-2W	45	50	23	39.4	38.5	10.9	25	27	17.8	▲270
SIM5-5-3W	45	50	33	39	38.1	20.9	25	27	20.9	▲280
SIM5-7-2W	45	70	22	39.4	58.4	10.9	25	47	22.8	▲300
SIM5-7-3W	45	70	32	39.1	58	20.9	25	47	25.9	▲310
SIM5-9-2W	45	90	22	39.4	78.4	10.9	25	67	27,7	▲330
SIM5-9-3W	45	90	32	39.1	78	20.9	25	67	32.3	▲340

▲は値上げした製品です。※標準価格は目安の販売価格となります。

DST SERIES 壁貼付固定用両面テープ

NEW

■ 耐寒性・耐熱性に優れた超強力両面テープです。
■ 両面テープですので任意の位置に貼り付け出来ます。
■ 穴の開けられない壁にも両面テープなので簡単に貼り付け出来ます。
■ 当社ケースのみでなく様々な小型筐体にご利用いただけます。

■ 貼り付ける面の油分・水分・埃や汚れを除去し、しっかりと貼り付けして下さい。
■ 1度貼り付けした後、再度貼り付けることは出来ません。

テクニカルデータ
使用温度範囲 −30℃〜+200℃

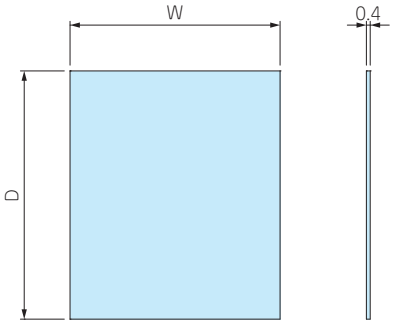

注意事項
超強力両面テープですので、貼り付けする相手側への事前確認をお願い致します。

被着体別接着性（90度方向剥離力）

90度方向 剥離力 N/cm	ステンレス(SUS304BA)	24
	アルミ(A1050P)	21
	ボンデ鋼鈑(SECC)	30
	ABS	10
	アクリル(PMMA)	16
	ポリプロピレン	6
	ポリエチレン(HDPE)	3
	ガラス	27

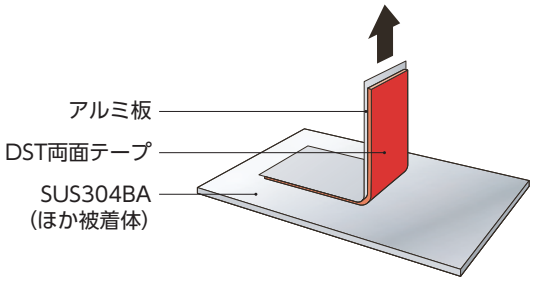

【試験方法】
特殊処理したアルミニウム箔（130μm）にて裏打ち、圧着10kgスチールローラー2往復、室温72時間養生、引張速度300㎜/分。
※ 上記データは限定された条件下での評価結果であり、保証値ではありません。
※ 粘着力その他の物性は、被着体、貼り合せや養生の条件、試験方法によって異なります。

型番・寸法・標準価格

■ 材質 / 色：アクリルフォーム基材・アクリル系接着剤 / グレー

型　番	W	D	対応機種	自重（g）	入　数	標準価格（税別）/ 袋
DST18-40	18	40	SIC3-5-2 SW-(T)40・60	0.7（1枚）	5/袋	410
DST22-26	22	26	SIC3-4-2 SW-(T)40	0.5（1枚）	5/袋	310
DST24-48	24	48	SIC3-6-2 SW-50・53・(N)(T)55・(N)65 TW/TWN4-2-5・4-2-6・4-2-8	0.8（1枚）	5/袋	470

※標準価格は目安の販売価格となります。

「見せる」にこだわった新感覚スケルトンケース

コーナーにアルミ製の円柱を使用し、湾曲デザインで高級感のあるアクリルケースSLKシリーズ。
SLKシリーズには基板や装置を格好良く見せ、デモ機・展示会等でより視覚的効果を上げるためのケースです。

型番目次/Photo INDEX
プラスチックケース
キャリングケース
防水・防塵樹脂ボックス
防水・防塵アルミ/ステンレスボックス
端子ボックス/防水コネクタ/ケーブルグランド
アルミサッシケース
アルミフレーム/ヒートシンクケース
メタルケース
Raspberry Piケース
フリーサイズケース/フリーサイズパネル
ラックケース/サブラック
棚板/ラックパネル
電池ホルダー/電池ボックス
アクセサリー/機構部品
カスタム製品
技術資料/各種ご案内

湾曲デザインでありながら6面平板構造で組込みし易いケース

フリーサイズ製作も対応可能

幅と奥行きは50～500mmまで、高さは30～500mmまで1mm単位で製作可能なフリーサイズケースSKLFシリーズはP10-27～30をご覧下さい。

スケルトンケースのカスタマイズ製作

オリジナルプリント（インクジェット印刷）

インクジェット印刷機により、低イニシャルコストで１個から印刷が可能です。

カラーバリエーション

色はクリア以外にもスモーク系や他の色でも製作可能です。

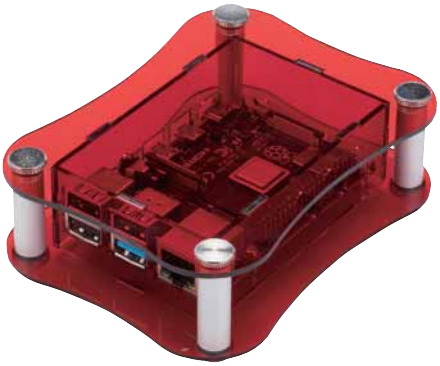

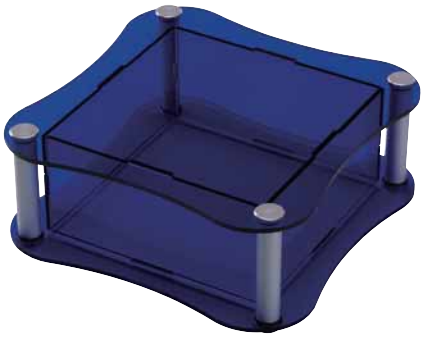

SKL SERIES スケルトンケース

NEW

■ カスタム製品（穴加工・インクジェット印刷）についてはP15－1～61をご覧下さい。
■ カスタム製品のリピート注文品は5%割引致します。

テクニカルデータ
使用温度範囲：－30℃～+60℃

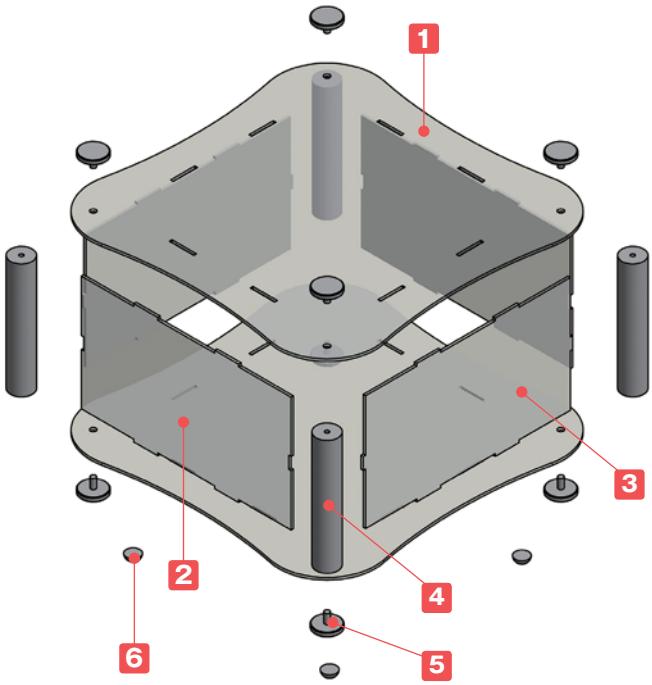

■ カバーが曲線形状で4隅に支柱を使用したアクリルケースです。
■ 5サイズからご選択いただけます。
■ 電子機器だけではなく、高級感のあるディスプレイケースとしてもご利用いただけます。
■ SKL11-5-17、11-8-17はユーロ基板、SKL18-7-18、18-10-18はMini ITX基板に適合しております。
■ ケースは立ててもご使用いただけます。
■ 取付ビスはローレットビスの為、手で取り外しが出来ます。

■ お客様のご指定サイズで製作できるフリーサイズケースSKLFシリーズはP10－27～30をご覧下さい。

※エタノールやアルコール液を使用するとクラックを発生させる原因となります。
汚れを拭き取る場合は中性洗剤を薄めて使用するか、アクリル用クリーナーを使用して下さい。

構成内容

No.	名　称	個　数	材　質	色 / 表面処理
1	上下カバー	各1	アクリル板	透明
2	Wパネル	2	アクリル板	透明
3	Dパネル	2	アクリル板	透明
4	支柱	4	アルミ押出材 A6063S-T5	シルバーアルマイト
5	取付用ローレットビス	8	真ちゅう	ニッケルメッキ
6	貼付ゴム足	4	ポリウレタン	透明

外観寸法図

■ 下記図面は代表共通図です。
各型番の詳細はホームページよりCAD図・PDF図、3DCADデータをダウンロードしてご確認下さい。

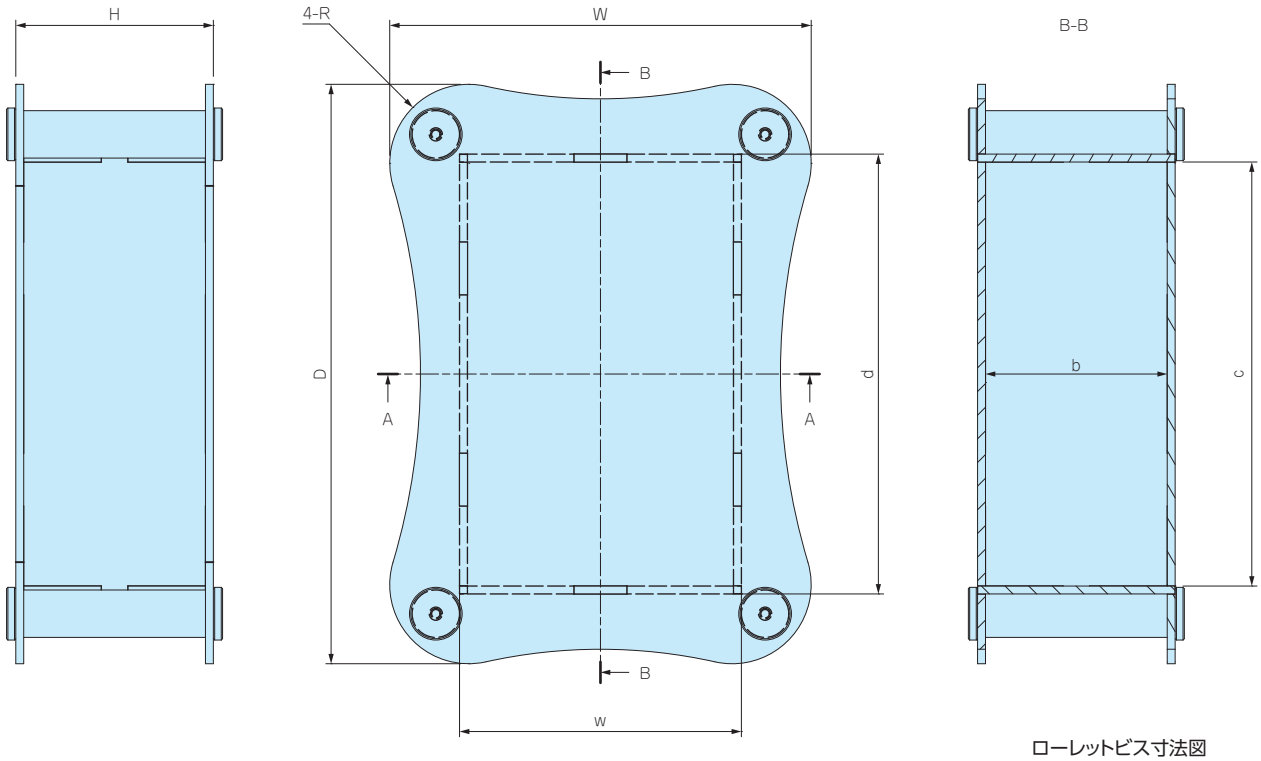

ローレットビス寸法図

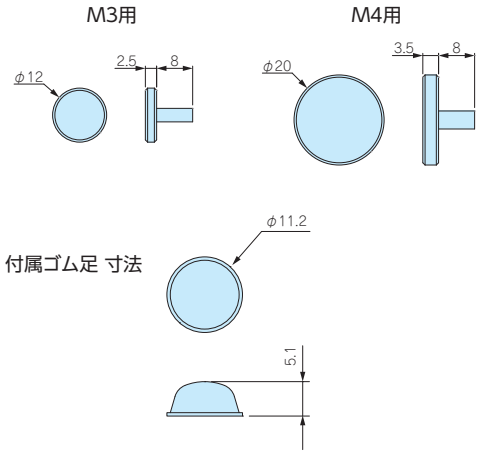

※貼付ゴム足なので任意の位置に取付け出来ます。

型番・寸法・標準価格

型　番	外形寸法			四角部寸法		有効寸法(内部)			R	板厚 t	付属ローレットビス	自重（g）	標準価格(税別)
	W	H	D	w	d	a	b	c					
SKL10- 5-10	141	51	141	105	105	101	47	101	25	2	M3用	191.5	3,660
SKL11- 5-17	165	47	225	107	167	101	41	161	25	3	M4用	507	5,170
SKL11- 8-17	165	77	225	107	167	101	71	161	25	3	M4用	643	5,590
SKL18- 7-18	239	67	239	177	177	171	61	171	40	3	M4用	762	6,040
SKL18-10-18	239	102	239	177	177	171	96	171	40	3	M4用	940.5	6,560

オプション部品（別売）

ナット入り貼付型スペーサー
ASTシリーズ
P1−116

ファンモーター
AGEシリーズ
P14−55〜56

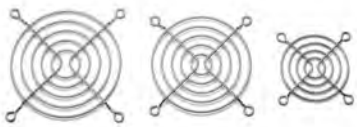

フィンガーガード
HF-Gシリーズ
P14−56

型番目次/Photo INDEX
プラスチックケース
キャリングケース
防水・防塵樹脂ボックス
防水・防塵アルミ/ステンレスボックス
端子ボックス/防水コネクタ/ケーブルグランド
アルミサッシケース
アルミフレーム/ヒートシンクケース
メタルケース
Raspberry Piケース
フリーサイズケース/フリーサイズパネル
ラックケース/サブラック
棚板/ラックパネル
電池ホルダー/電池ボックス
アクセサリー/機構部品
カスタム製品
技術資料/各種ご案内

RPA SERIES Raspberry Pi 4B専用 アクリルケース NEW

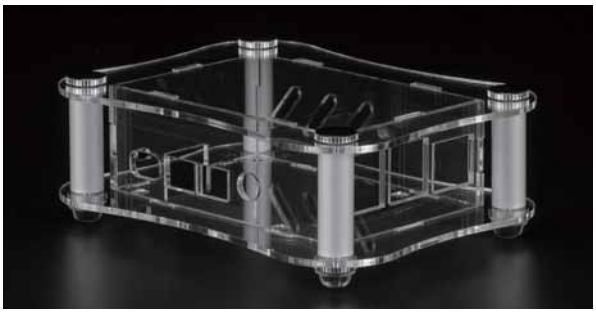

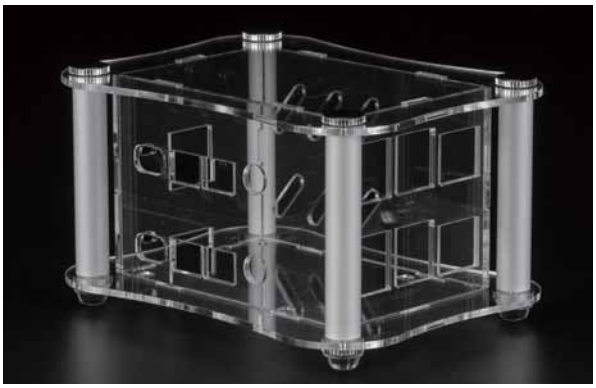

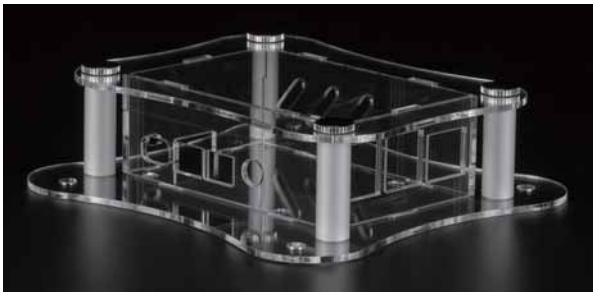

RPA-4B-1FはVESA規格の取付ピッチ（100×100mm）に対応しており、PCディスプレイの裏側などに取付が可能です。

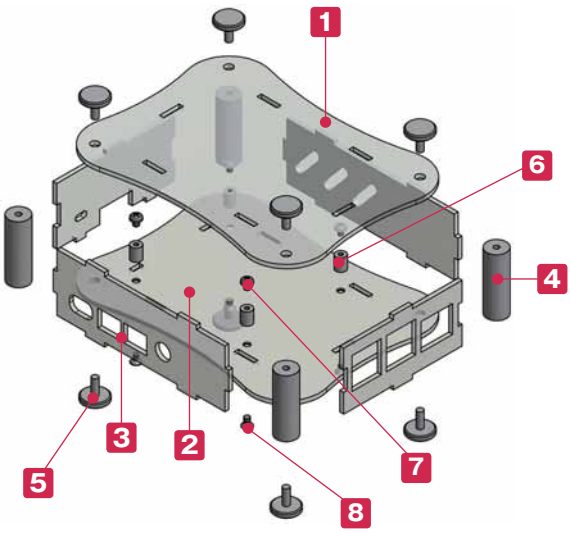

■ カスタム製品（穴加工、インクジェット印刷、塗装）についてはP15－1～61をご覧下さい。
■ カスタム製品のリピート注文品は5%割引致します。

■ Raspberry Pi 4B専用アクリルケースです。
■ ノーマルタイプ、2層タイプ、フランジタイプの計3機種が選択可能です。

■ Raspberry Pi ボード（基板）の販売はしておりません。

※エタノールやアルコール液を使用するとクラックを発生させる原因となります。汚れを拭き取る場合は中性洗剤を薄めて使用するか、アクリル用クリーナーを使用して下さい。

テクニカルデータ
使用温度範囲：−30℃～+60℃

※付属ビス：RPA-4B-1　ローレットビス×8
RPA-4B-2　ローレットビス×8
RPA-4B-1F　ローレットビス×4
皿M3×8三価クロメート×4

構成内容

No.	名　称	個　数	材　質	色 / 表面処理
1	上カバー	1	アクリル板 t2.0	透明
2	下カバー	1	アクリル板 t2.0	透明
3	パネル	4	アクリル板 t2.0	透明
4	支柱	4	アルミ押出材A6063S-T5	シルバーアルマイト＆クリア塗装
5	取付用ローレットビス（M3×8）※	4 / 8	真ちゅう	ニッケルメッキ
6	基板固定用スペーサー	4	真ちゅう	ニッケルメッキ
7	Raspberry Pi取付用ビス（ナベM2.5×4）	4	鉄	三価クロメート
8	スペーサー取付用ビス（皿M2.5×5）	4	鉄	三価クロメート

外観寸法図

■ 各型番の詳細はホームページよりCAD図・PDF図・3DCADデータをダウンロードしてご確認下さい。

RPA-4B-1

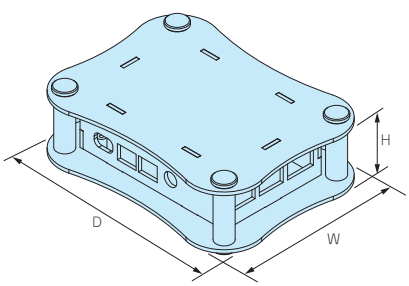

RPA-4B-2

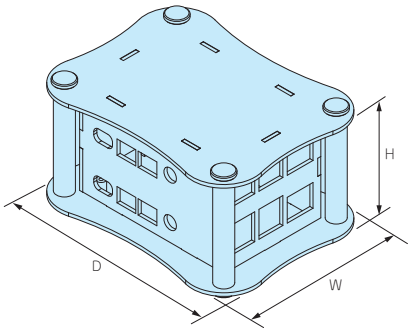

RPA-4B-1F

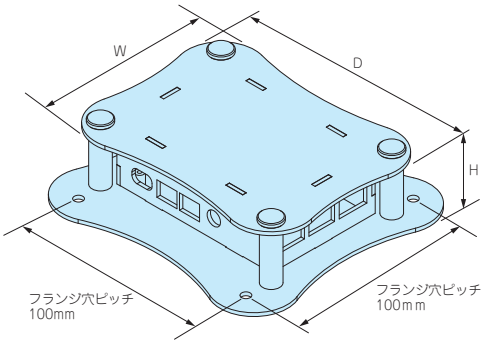

型番・寸法・標準価格

型　番	外形寸法			付属品	自 重 (g)	標準価格 (税別)
	W	H	D			
RPA-4B-1	95	34	125	貼付ゴム足	118	3,190
RPA-4B-2	95	62	125	貼付ゴム足 丸型スペーサー(M2.5×25)	171.5	3,810
RPA-4B-1F	95	34	125	–	118.5	3,190

■ 貼付ゴム足…ポリウレタン/透明　丸型スペーサー…真ちゅう/ニッケルメッキ

Raspberry Pi ケースのカスタマイズ製作

オリジナルプリント(インクジェット印刷)　詳細はP15－23～26

インクジェット印刷機により、低イニシャルコストで１個から印刷が可能です。

カラーバリエーション

色はクリア以外にもスモーク系や他の色でも製作可能です。

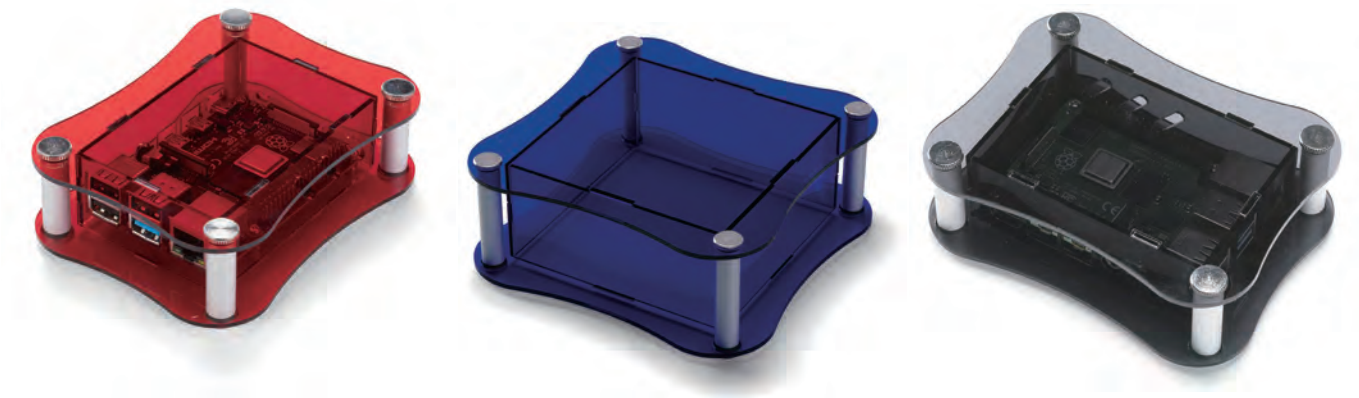

WSC SERIES 傾斜プラスチックケース

IP67
安全防水構造

人間工学に基づいた傾斜角と流線形デザイン

WSCシリーズは、デスクトップ操作に適した傾斜ケースです。
傾斜角は視認性の良い13度と18度の機種を用意しており、用途に合わせてご選択いただけます。
また、側面・底面は手に持ち易い流線形デザインとなっており、ハンドヘルド型の機器としても利用可能です。

様々な環境で使用可能なIP67防水・防塵構造

弾力性が高く、劣化しにくいシリコンガスケットで高い防水性を保ちます。
カバーはインサートナット入りですので、繰り返し開閉しても防水性は落ちません。

型番目次/Photo INDEX
プラスチックケース
キャリングケース
防水・防塵樹脂ボックス
防水・防塵アルミ/ステンレスボックス
端子ボックス/防水コネクタ/ケーブルグランド
アルミサッシケース
アルミフレーム/ヒートシンクケース
メタルケース
Raspberry Piケース
フリーサイズケース/フリーサイズパネル
ラックケース/サブラック
棚板/ラックパネル
電池ホルダー/電池ボックス
アクセサリー/機構部品
カスタム製品
技術資料/各種ご案内

製品使用例

医療用測定器・医療用コントローラー

通信・ネットワーク機器

電子カード読み取り端末

保育業務ICT管理システム「キズナコネクト」

写真提供 株式会社ネクストビート様

■ 操作面・スイッチ部に穴加工をした時点で防水性は失われます。
■ 操作面・スイッチ部を防水する場合は、メンブレンキーパッド・クリックエンボスシートを貼付けてご利用下さい。

ケーブル・配線出口の防水について

■ ケーブル・配線出口の防水はオプションのケーブルグランドをご利用下さい。
■ ケーブルグランドはカタログP5-69～88をご覧下さい。

型番目次/Photo INDEX
プラスチックケース
キャリングケース
防水・防塵樹脂ボックス
防水・防塵アルミ/ステンレスボックス
端子ボックス/防水コネクタ/ケーブルグランド
アルミサッシケース
アルミフレーム/ヒートシンクケース
メタルケース
Raspberry Piケース
フリーサイズケース/フリーサイズパネル
ラックケース/サブラック
棚板/ラックパネル
電池ホルダー/電池ボックス
アクセサリー/機構部品
カスタム製品
技術資料/各種ご案内

WSC SERIES IP67 防水傾斜プラスチックケース

IP67

■ カスタム製品（穴加工・インクジェット印刷・表面シート製作）についてはP15－1～61をご覧下さい。
■ カスタム製品のリピート注文品は5%割引致します。

テクニカルデータ

保護等級：IP67
使用温度範囲：－10℃～+60℃
カバー締め付けトルク：
0.2N・m～0.3N・m

■ 操作面が傾斜形状のためデスクトップ型のコントローラー・測定機器に最適です。また、側面・底面が流線形なのでハンドヘルドの機器としても利用可能です。
■ IP67の高い防水性があり、液体（プラスチックに影響の無い）のかかる場所の医療機器や研究機器、屋外に持ち運びをする操作機器にご利用いただけます。

構成内容

No.	名　称	個 数	材　質	色 / 表面処理
1	カバー	1	難燃性ABS（UL94V-0 主成分）	オフホワイト・ブラック / シボ
2	ベース	1	難燃性ABS（UL94V-0 主成分）	オフホワイト・ブラック / シボ
3	ガスケット	1	シリコンゴム	ブラック
4	取付ビス（バインドM2.5×8）	4	ステンレス	無処理
5	貼付ゴム足	4	ポリウレタン	透明

オプション部品（別売）

基板取付タッピングビス
EMシリーズ　P1－117

ナット入り貼付型スペーサー
ASTシリーズ　P1－116

ヘクサロビュラビス
MRシリーズ　P3－ 28

ケーブルグランド
P5－ 69～88

型番目次/Photo INDEX
プラスチックケース
キャリングケース
防水・防塵樹脂ボックス
防水・防塵アルミ/ステンレスボックス
端子ボックス/防水コネクタ/ケーブルグランド
アルミサッシケース
アルミフレーム/ヒートシンクケース
メタルケース
Raspberry Piケース
フリーサイズケース/フリーサイズパネル
ラックケース/サブラック
棚板/ラックパネル
電池ホルダー/電池ボックス
アクセサリー/機構部品
カスタム製品
技術資料/各種ご案内

外観寸法図

■ 下記図面は代表共通図です。
各型番の詳細はホームページよりCAD図・PDF図、3DCADデータをダウンロードしてご確認下さい。

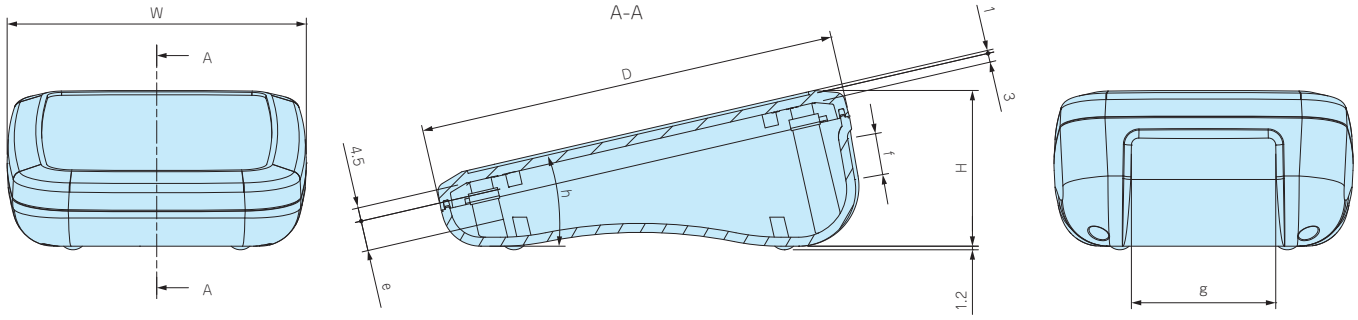

カバー外視

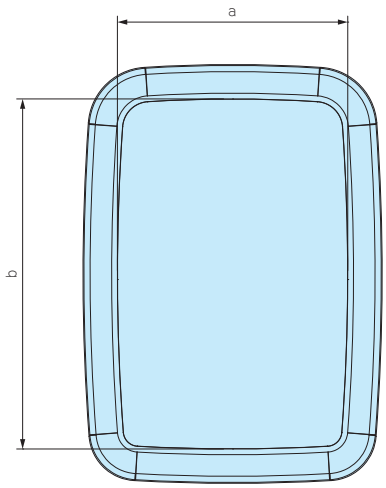

カバー内視

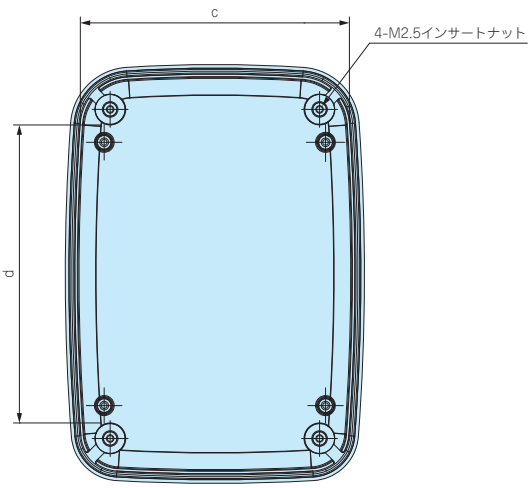

型番・寸法・標準価格

型番		寸法										操作面角度	自重(g)	標準価格(税別)
● オフホワイト	● ブラック	W	D	H	a	b	c	d	e	f	g	h		
WSC10-14-5W	WSC10-14-5B	100	140	52	77	117	87	100	10	13.9	48.2	13°	145	▲1,530
WSC10-14-7W	WSC10-14-7B	100	140	72	77	117	87	100	22	27.4	48.2	18°	168	▲1,650
WSC14-14-5W	WSC14-14-5B	140	140	52	117	117	128	100	10	13.8	80.5	13°	190	▲1,890
WSC14-14-7W	WSC14-14-7B	140	140	72	117	117	128	100	22	27.4	80.5	18°	218	▲2,020
WSC18-14-5W	WSC18-14-5B	175	140	52	152	117	163	95	11.3	13.8	103.5	13°	234	▲2,230
WSC18-14-7W	WSC18-14-7B	175	140	72	152	117	163	95	23.7	27.4	103.5	18°	262	▲2,380

▲は値上げした製品です。 ※標準価格は目安の販売価格となります。

WSP-M2.3 傾斜スペーサー

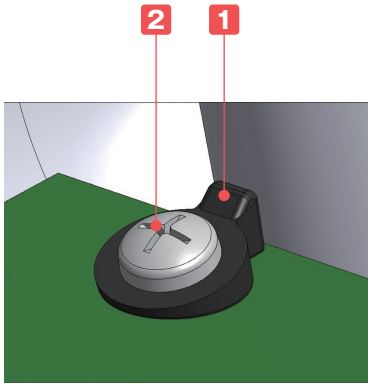

■ WSCシリーズはベース側の基板取付ボスが金型構造上斜めとなる為、取付ビスも斜めとなり、ビスと基板の間に隙間が発生します。
隙間を気にされる場合は、傾斜スペーサーをご使用下さい。
ベース側用にEM-2.3-8タッピングビス、カバー側用にEM-2.3タッピングビス(P1－117)をご用意しています。

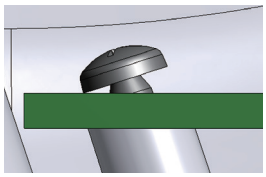

構成内容

No.	名称	個数	材質	色 / 表面処理
1	傾斜スペーサー	4	POM	ブラック
2	取付ビス (ナベタッピングM2.3×8)	4	鉄	三価クロメート

■ 締付トルク 0.1N･m

型番・標準価格

型番	適合ケース	入数	標準価格(税別) / 袋
WSP-M2.3	WSCシリーズ（ベース側ボス用）	各4 / 袋	190

※標準価格は目安の販売価格となります。

耐衝撃コーナーガード付ケース

シリコン製コーナーガードで、産業用タブレット・測定機器・コントローラーを保護します。

PFG SERIES

6タイプのカラーから選択可能

コーナーガードは、ダークグレー・エメラルド・インディゴの3色、本体ケースはオフホワイト・ダークグレーの2色の組み合わせにより、6タイプのカラーから選択可能です。工場設備から医療機器まで用途に合わせてご選択下さい。

型番目次/Photo INDEX
プラスチックケース
キャリングケース
防水・防塵樹脂ボックス
防水・防塵アルミ/ステンレスボックス
端子ボックス/防水コネクタ/ケーブルグランド
アルミサッシケース
アルミフレーム/ヒートシンクケース
メタルケース
Raspberry Piケース
フリーサイズケース/フリーサイズパネル
ラックケース/サブラック
棚板/ラックパネル
電池ホルダー/電池ボックス
アクセサリー/機構部品
カスタム製品
技術資料/各種ご案内

コーナーガード取付方法

1. コーナーガードの突起部をケース上カバーの4隅の穴に差し込みます。

2. ケース裏側の穴にスペーサーを入れ込み、コーナーガードとケースをビスで共締めして取付けます。

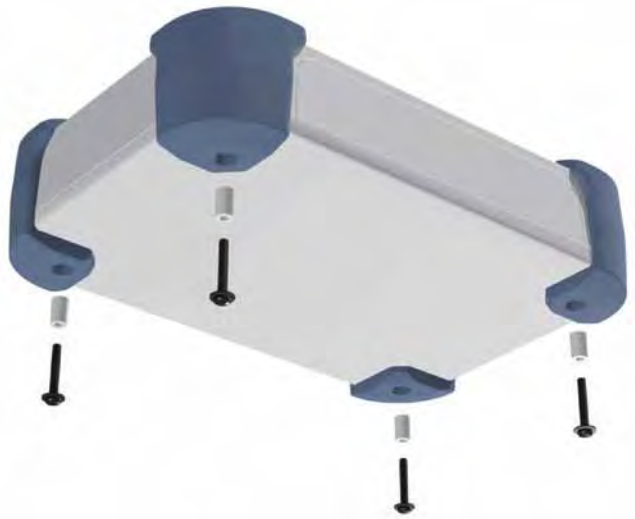

製品使用例

産業用タブレット

医療用測定器

ネットワーク通信器

型番目次/Photo INDEX
プラスチックケース
キャリングケース
防水・防塵樹脂ボックス
防水・防塵アルミ/ステンレスボックス
端子ボックス/防水コネクタ/ケーブルグランド
アルミサッシケース
アルミフレーム/ヒートシンクケース
メタルケース
Raspberry Piケース
フリーサイズケース/フリーサイズパネル
ラックケース/サブラック
棚板/ラックパネル
電池ホルダー/電池ボックス
アクセサリー/機構部品
カスタム製品
技術資料/各種ご案内

PFG SERIES 耐衝撃ガード付プラスチックケース

NEW

型番目次/Photo INDEX
プラスチックケース
キャリングケース
防水・防塵樹脂ボックス
防水・防塵アルミ/ステンレスボックス
端子ボックス/防水コネクタ/ケーブルグランド
アルミサッシケース
アルミフレーム/ヒートシンクケース
メタルケース
Raspberry Piケース
フリーサイズケース/フリーサイズパネル
ラックケース/サブラック
棚板/ラックパネル
電池ホルダー/電池ボックス
アクセサリー/機構部品
カスタム製品
技術資料/各種ご案内

■ カスタム製品（穴加工・インクジェット印刷・塗装）についてはP15－1～61をご覧下さい。
■ カスタム製品のリピート注文品は5%割引致します。

テクニカルデータ
使用温度範囲：－10℃～+60℃

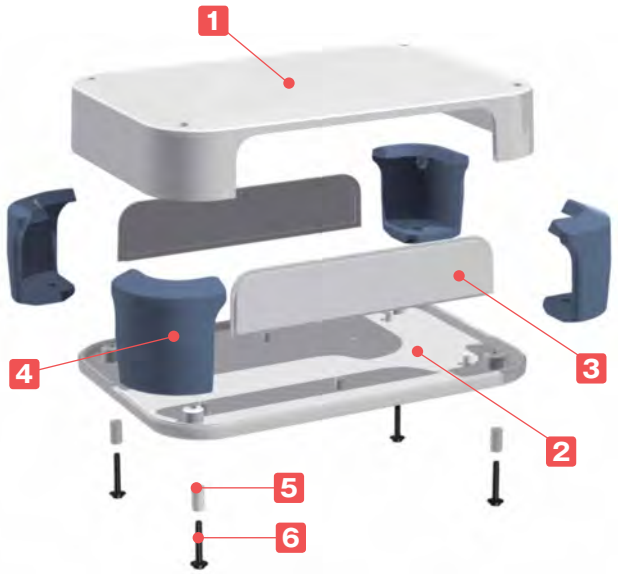

■ コーナーにシリコン製の耐衝撃ガードを付けたプラスチックケースです。（PFネットワークケースをベースにコーナーガードを付けたケースです。）
■ 産業用タブレット・測定機器・コントローラーなどにご利用可能です。
■ コーナーガードはダークグレー・エメラルド・インディゴの3色、ケース本体はダークグレー・オフホワイトの2色の組み合わせにより6タイプの色仕様からご選択いただけます。

構成内容

No.	名　称	個　数	材　質	色 / 表面処理
1	カバー	1	難燃性ABS（UL94V-0 主成分）	オフホワイト・ダークグレー / シボ
2	ベース	1	難燃性ABS（UL94V-0 主成分）	オフホワイト・ダークグレー / シボ
3	パネル	2	難燃性ABS（UL94V-0 主成分）	オフホワイト・ダークグレー / シボ
4	コーナーガード	4	シリコンゴム	ダークグレー・エメラルド・インディゴ
5	スペーサー	4	PA	乳白色
6	取付ビス	4	鉄	三価黒クロメート

色仕様

記号	DD ダークグレー / ダークグレー	DE ダークグレー / エメラルド	DI ダークグレー / インディゴ
色	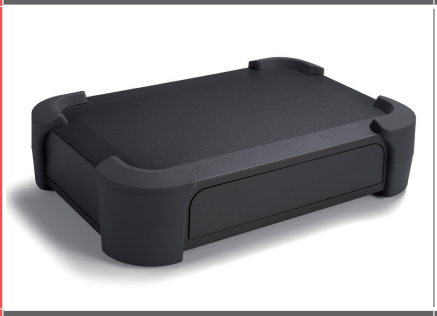	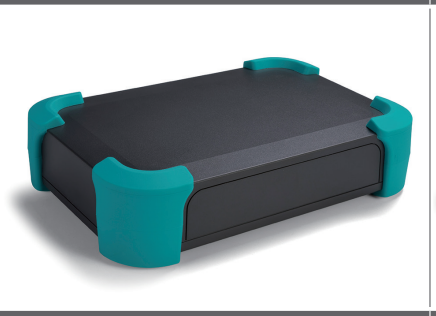	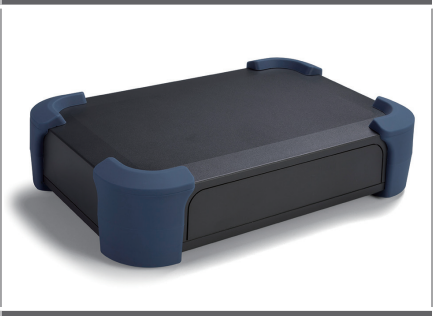
記号	WD オフホワイト / ダークグレー	WE オフホワイト / エメラルド	WI オフホワイト / インディゴ
色			

外観寸法図

■ 下記図面は代表共通図です。
各型番の詳細はホームページよりCAD図・PDF図、3DCADデータをダウンロードしてご確認下さい。

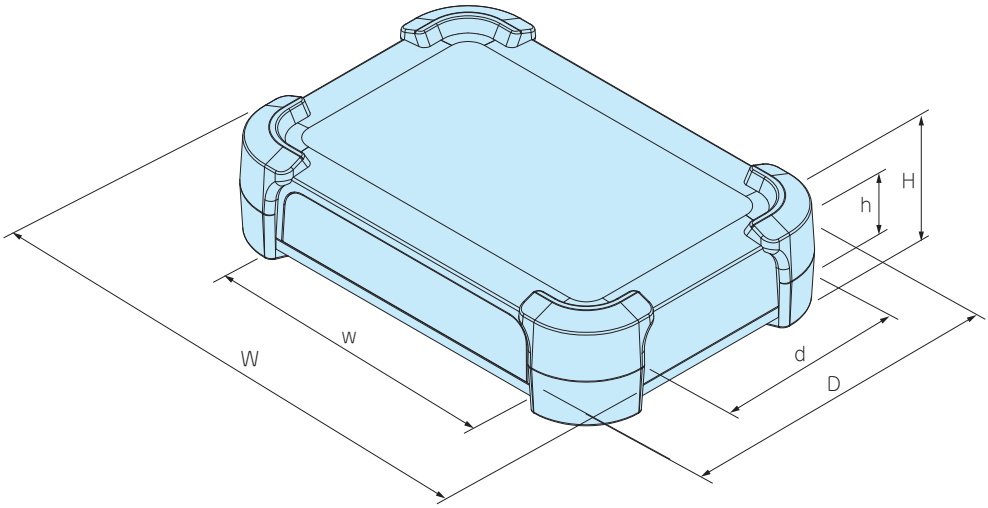

型番・寸法・標準価格

■ PFGシリーズをご注文の際は型番末尾□□に色記号をつけて下さい。

型　番	外形寸法			有効寸法（内部）			自重(g)	標準価格(税別)
	W	H	D	w	h	d		
PFG20-4-13 □□	208（200）	51　(40)	143（135）	151.6	27.3	124.4	346	▲3,710
PFG20-4-20 □□	208（200）	51　(40)	208（200）	151.6	27.3	189.4	450	▲4,020
PFG24-6-17 □□	248（240）	71.5（60）	173（165）	187.6	47	153.2	520	▲4,730
PFG24-6-24 □□	248（240）	71.5（60）	248（240）	187.6	47	228.2	696,5	▲5,170

■（　）内数値はプラスチックケースの寸法です。　▲は値上げした製品です。※標準価格は目安の販売価格となります。

オプション部品（別売）

埋込電池ボックス
BCシリーズ
P13−3〜6

タッピングスペーサー
TPSシリーズ
P14−3

基板取付ビス
EMシリーズ
P1−117

チルトレッグ
TLWシリーズ
P14−17

PF SERIES フラットデザイン ネットワークケース

フラットなデザインで様々な用途に合わせやすい万能ケースPFシリーズに小型5サイズを追加し、計41サイズの選択肢豊富なシリーズとなりました。
特に、IoTデバイス・データ通信機器・無線中継機器へのご利用に最適です。

最小80×22.5×50mm ～ 最大320×100×225mm までご選択いただけます。

NEW SIZE

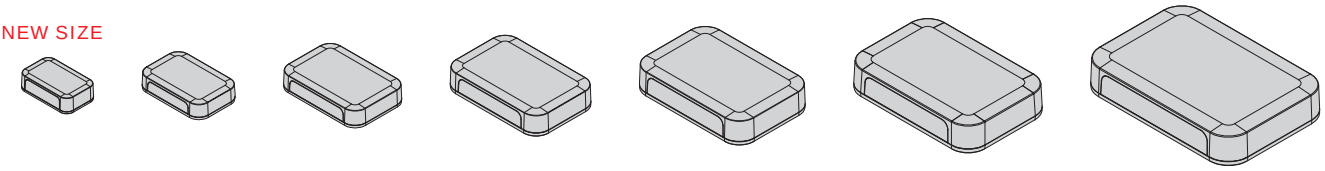

NEW SIZE

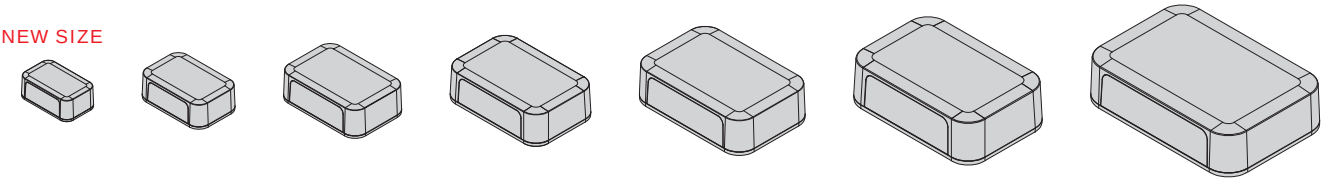

NEW SIZE

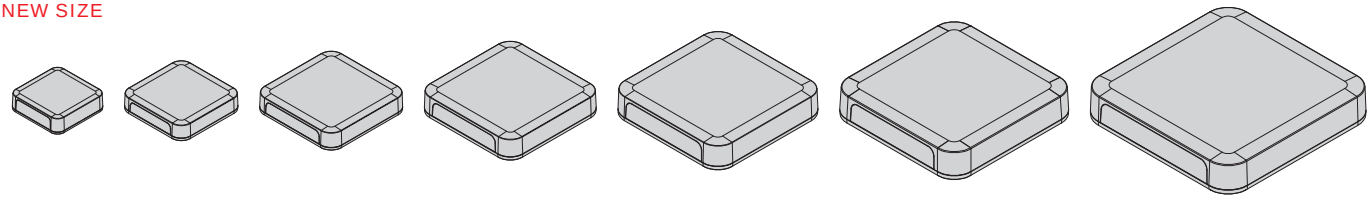

NEW SIZE

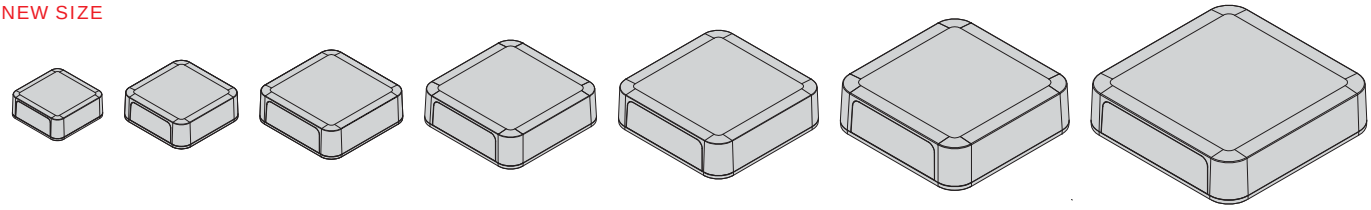

NEW SIZE

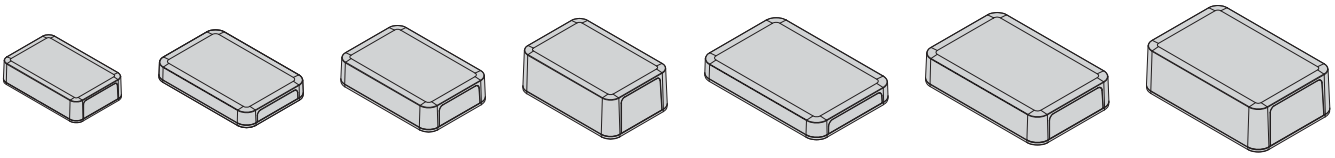

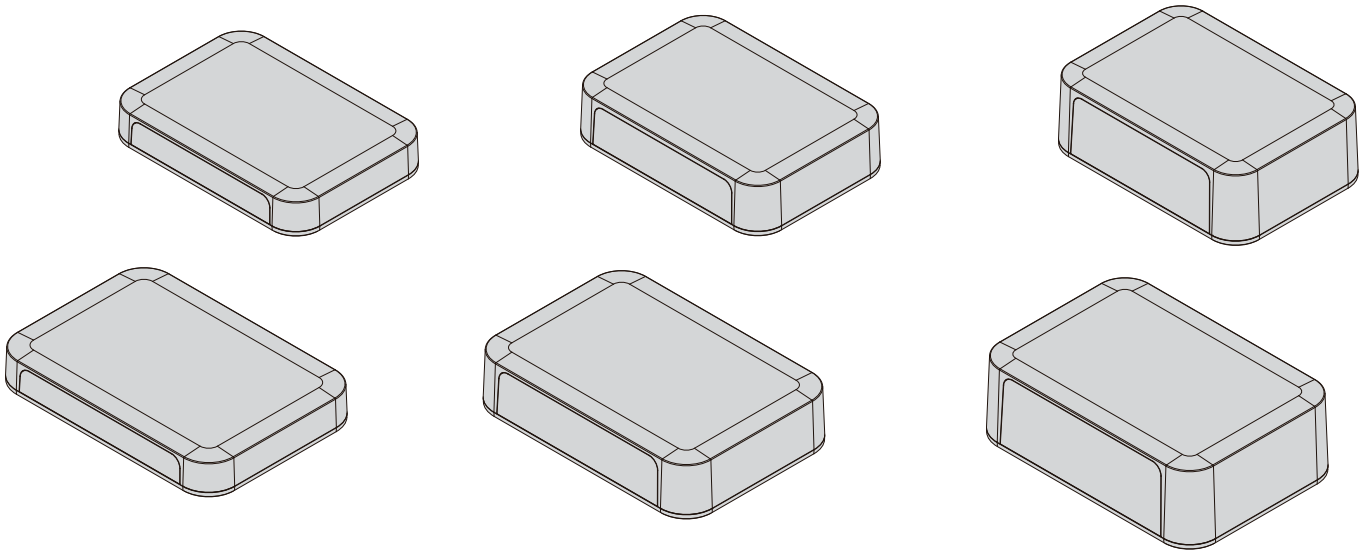

型番目次/Photo INDEX
プラスチックケース
キャリングケース
防水・防塵樹脂ボックス
防水・防塵アルミ/ステンレスボックス
端子ボックス/防水コネクタ/ケーブルグランド
アルミサッシケース
アルミフレーム/ヒートシンクケース
メタルケース
Raspberry Piケース
フリーサイズケース/フリーサイズパネル
ラックケース/サブラック
棚板/ラックパネル
電池ホルダー/電池ボックス
アクセサリー/機構部品
カスタム製品
技術資料/各種ご案内

製品使用例

WiFiアクセスポイント

写真提供 VNPT Technology (ベトナム)

タブレット充電+データ通信USBハブ

写真提供 エム・ティ・プランニング株式会社様

iPadなどのiOSデバイスを
最大40台接続して使用可能

ドア用オープンコントローラ

写真提供 株式会社リクシル様

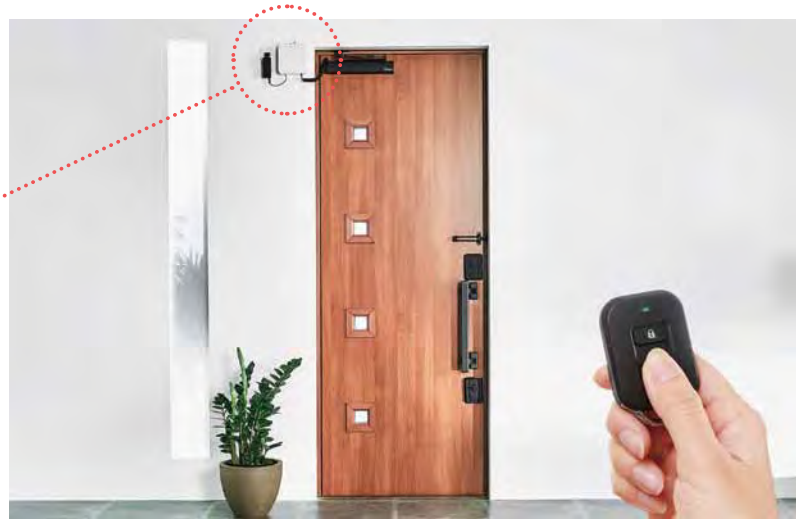

型番目次/Photo INDEX
プラスチックケース
キャリングケース
防水・防塵樹脂ボックス
防水・防塵アルミ/ステンレスボックス
端子ボックス/防水コネクタ/ケーブルグランド
アルミサッシケース
アルミフレーム/ヒートシンクケース
メタルケース
Raspberry Piケース
フリーサイズケース/フリーサイズパネル
ラックケース/サブラック
棚板/ラックパネル
電池ホルダー/電池ボックス
アクセサリー/機構部品
カスタム製品
技術資料/各種ご案内

USBデジタル血流センサー

写真提供 Cardiovascular Engineering, Inc.（アメリカ）

マルチチャンネルデータロガー

写真提供 LUMEL S.A.（ポーランド）

ワイヤレス室内CO2モニタリングシステム

写真提供 Pietiko Ltd.（フィンランド）

蓄電池監視装置

写真提供 株式会社GSユアサ様

家庭用電子デバイス無線コントローラー

写真提供 AR-SMART SAS（コロンビア）

遠隔安否確認システム

写真提供 BEPREVENT S.L.（スペイン）

型番目次/Photo INDEX
プラスチックケース
キャリングケース
防水・防塵樹脂ボックス
防水・防塵アルミ/ステンレスボックス
端子ボックス/防水コネクタ/ケーブルグランド
アルミサッシケース
アルミフレーム/ヒートシンクケース
メタルケース
Raspberry Piケース
フリーサイズケース/フリーサイズパネル
ラックケース/サブラック
棚板/ラックパネル
電池ホルダー/電池ボックス
アクセサリー/機構部品
カスタム製品
技術資料/各種ご案内

航空用双方向通信デバイス

写真提供 Guardian Mobility（カナダ）

アドバンス・トリガ・ステーション

写真提供 BrainTrends（イタリア）

WSN用トレーニング・デバイス

写真提供 Benchmark Electronic Systems Pvt. Ltd.（インド）

ワイヤレス・ネットワーク・データロガー

写真提供 センシングウィンテック株式会社様

環境計測センサー搭載通信ユニット

写真提供 ITbookテクノロジー株式会社様

アナログシリアルコンバータ

Modbus変換器

写真提供 株式会社データ・テクノ様

型番目次/Photo INDEX
プラスチックケース
キャリングケース
防水・防塵樹脂ボックス
防水・防塵アルミ/ステンレスボックス
端子ボックス/防水コネクタ/ケーブルグランド
アルミサッシケース
アルミフレーム/ヒートシンクケース
メタルケース
Raspberry Piケース
フリーサイズケース/フリーサイズパネル
ラックケース/サブラック
棚板/ラックパネル
電池ホルダー/電池ボックス
アクセサリー/機構部品
カスタム製品
技術資料/各種ご案内

PF SERIES ネットワークケース

NEW SIZE

■ カスタム製品（穴加工・インクジェット印刷・塗装）についてはP15－1～61をご覧下さい。
■ カスタム製品のリピート注文品は5%割引致します。

テクニカルデータ
使用温度範囲：－10℃～+60℃

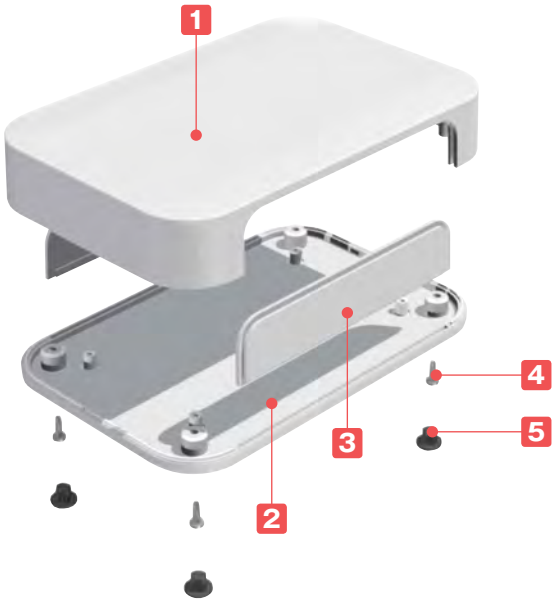

■ 5サイズを追加し、合計41サイズとなりました。
■ パネル面に段差が無いフラットデザインのプラスチックケースです。
■ オフホワイト・ダークグレーの2色から選択可能です。
■ 基板取付用のボスが付いています。
■ 通信機・測定器・コントローラー等、様々な機器にご利用いただけます。

構成内容

No.	名　称	個　数	材　質	色 / 表面処理
1	カバー	1	難燃性ABS樹脂（UL94V-0 主成分）	オフホワイト・ダークグレー / シボ
2	ベース	1	難燃性ABS樹脂（UL94V-0 主成分）	オフホワイト・ダークグレー / シボ
3	パネル	2	難燃性ABS樹脂（UL94V-0 主成分）	オフホワイト・ダークグレー / シボ
4	取付ビス（ナベタッピング）	4	鉄	ニッケルメッキ
5	差込式ゴム足	4	エラストマ（UL94HB）	ダークグレー

■ PF8-□-5, PF8-□-8, PF8-3-13には差込式ゴム足は付属していません。

オプション部品（別売）

埋込電池ボックス
BCシリーズ
P13−3〜6

タッピングスペーサー
TPSシリーズ
P14−5

基板取付ビス
EMシリーズ
P1−117

壁掛けブラケット
WMシリーズ
P14−27

■ 各型番の詳細はホームページよりCAD図・PDF図、3DCADデータをダウンロードしてご確認下さい。

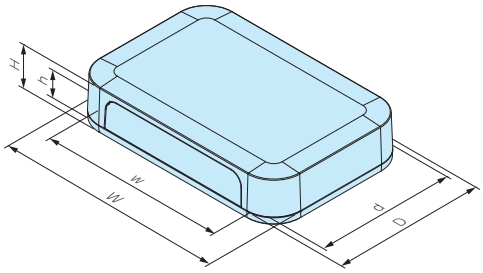

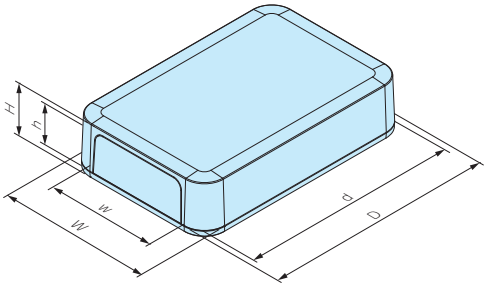

型番・寸法・標準価格

型番		外形寸法			有効寸法（内部）			自重（g）	標準価格(税別)
● オフホワイト	● ダークグレー	W	H	D	w	h	d		
NEW PF 8- 2- 5W	NEW PF 8- 2- 5D	80	22.5	50	55.5	13.5	42.8	36.2	320
NEW PF 8- 2- 8W	NEW PF 8- 2- 8D	80	22.5	80	55.5	13.5	72.8	53.3	400
NEW PF 8- 3- 5W	NEW PF 8- 3- 5D	80	30	50	55.5	21	42.3	41.6	360
NEW PF 8- 3- 8W	NEW PF 8- 3- 8D	80	30	80	55.5	21	72.3	60.1	430
NEW PF 8- 3-13W	NEW PF 8- 3-13D	80	30	125	55.5	21	117.3	87.3	▲ 610
PF10- 2- 7W	PF10- 2- 7D	100	22.5	67	67.4	11.1	58.4	60	▲ 520
PF10- 2-10W	PF10- 2-10D	100	22.5	100	67.4	11.1	91.4	82.9	▲ 590
PF10- 2-15W	PF10- 2-15D	100	22.5	150	67.4	11.1	141.4	120.2	▲ 790
PF10- 4- 7W	PF10- 4- 7D	100	35	67	67.4	23.6	57.5	65	▲ 550
PF10- 4-10W	PF10- 4-10D	100	35	100	67.4	23.6	90.5	97.1	▲ 640
PF10- 4-15W	PF10- 4-15D	100	35	150	67.4	23.6	140.5	132.6	▲ 840
PF10- 6-15W	PF10- 6-15D	100	55	150	67.4	43.6	139.1	169.1	▲ 980
PF13- 3- 9W	PF13- 3- 9D	125	25	85	92.4	13.5	76.2	90.8	▲ 680
PF13- 3-13W	PF13- 3-13D	125	25	125	92.4	13.5	116.2	127.5	▲ 850
PF13- 3-19W	PF13- 3-19D	125	25	190	92.4	13.5	181.2	186.8	▲1,070
PF13- 4- 9W	PF13- 4- 9D	125	40	85	92.4	28.5	75.2	108.4	▲ 670
PF13- 4-13W	PF13- 4-13D	125	40	125	92.4	28.5	115.2	151.4	▲ 910
PF13- 4-19W	PF13- 4-19D	125	40	190	92.4	28.5	180.2	214.9	▲1,190
PF13- 6-19W	PF13- 6-19D	125	60	190	92.4	48.5	178.8	250.4	▲1,360
PF15- 3-10W	PF15- 3-10D	150	30	100	112.4	17.8	90	145.5	▲ 710
PF15- 3-15W	PF15- 3-15D	150	30	150	112.4	17.8	140	207.5	▲ 990
PF15- 5-10W	PF15- 5-10D	150	45	100	112.4	32.8	88.9	166	▲ 860
PF15- 5-15W	PF15- 5-15D	150	45	150	112.4	32.8	138.9	233.5	▲1,050
PF18- 4-12W	PF18- 4-12D	175	35	120	132.4	22.4	110.3	188.7	▲1,120
PF18- 4-18W	PF18- 4-18D	175	35	175	132.4	22.4	165.3	266.8	▲1,420
PF18- 5-12W	PF18- 5-12D	175	50	120	132.4	37.4	109.3	213.6	▲1,220
PF18- 5-18W	PF18- 5-18D	175	50	175	132.4	37.4	164.3	302.1	▲1,560
PF20- 4-13W	PF20- 4-13D	200	40	135	151.6	27.3	124.4	264	▲1,270
PF20- 4-20W	PF20- 4-20D	200	40	200	151.6	27.3	189.4	368.5	▲1,620
PF20- 6-13W	PF20- 6-13D	200	60	135	151.6	47.3	123	302.5	▲1,430
PF20- 6-20W	PF20- 6-20D	200	60	200	151.6	47.3	188	417	▲1,790
PF24- 4-17W	PF24- 4-17D	240	42.5	165	187.6	29.5	154.5	370.4	▲1,980
PF24- 4-24W	PF24- 4-24D	240	42.5	240	187.6	29.5	229.5	521.4	▲2,450
PF24- 6-17W	PF24- 6-17D	240	60	165	187.6	47	153.2	408.8	▲2,110
PF24- 6-24W	PF24- 6-24D	240	60	240	187.6	47	228.2	568.7	▲2,560
PF28- 5-20W	PF28- 5-20D	280	45	200	223.6	31.4	189.3	564.1	2,780
PF28- 7-20W	PF28- 7-20D	280	65	200	223.6	51.4	187.9	618.4	3,010
PF28- 9-20W	PF28- 9-20D	280	90	200	223.6	76.4	186.2	709.2	3,550
PF32- 5-23W	PF32- 5-23D	320	45	225	259.6	31.3	214.3	697.1	3,790
PF32- 7-23W	PF32- 7-23D	320	70	225	259.6	56.3	212.6	782.1	3,930
PF32-10-23W	PF32-10-23D	320	100	225	259.6	86.3	210.5	899.8	4,340

※ H寸法にゴム足高さは含まれていません。（ゴム足高さ＋2mm）　▲は値上げした製品です。※標準価格は目安の販売価格となります。

型番目次/Photo INDEX
プラスチックケース
キャリングケース
防水・防塵樹脂ボックス
防水・防塵アルミ/ステンレスボックス
端子ボックス/防水コネクタ/ケーブルグランド
アルミサッシケース
アルミフレーム/ヒートシンクケース
メタルケース
Raspberry Piケース
フリーサイズケース/フリーサイズパネル
ラックケース/サブラック
棚板/ラックパネル
電池ホルダー/電池ボックス
アクセサリー/機構部品
カスタム製品
技術資料/各種ご案内

PFE SERIES シールドプラスチックケース

シールド対策製品

■ カスタム製品（穴加工・インクジェット印刷・塗装）についてはP15−1〜61をご覧下さい。
■ カスタム製品のリピート注文品は5%割引致します。

■ PFシリーズのケース内側に導電性塗料ドータイト（ニッケルフィラーを混入したアクリル樹脂）を塗装した電磁シールドケースです。
■ パネル面に段差が無いフラットデザインのプラスチックケースです。
■ 通信機・測定器・コントローラー等、様々な機器にご利用いただけます。

テクニカルデータ
使用温度範囲：−10℃〜+60℃

構成内容

No.	名　称	個　数	材　質	色 / 表面処理	導電性塗料
1	カバー	1	難燃性ABS樹脂（UL94V-0 主成分）	オフホワイト / シボ	ドータイト
2	ベース	1	難燃性ABS樹脂（UL94V-0 主成分）	オフホワイト / シボ	ドータイト
3	パネル	2	難燃性ABS樹脂（UL94V-0 主成分）	オフホワイト / シボ	ドータイト
4	取付ビス（ナベタッピング）	4	鉄	ニッケルメッキ	—
5	差込式ゴム足	4	エラストマ（UL94HB）	ダークグレー	—

オプション部品（別売）

タッピングスペーサー
TPSシリーズ　P14−5

基板取付タッピングビス
EMシリーズ　P1−117

ヘクサロビュラビス
MRシリーズ　P1−117

壁掛けブラケット
WMシリーズ　P14−27

埋込電池ボックス
BCシリーズ　P13−3〜6

外観寸法図

■ 下記図面は代表共通図です。
各型番の詳細はホームページよりCAD図・PDF図、3DCADデータをダウンロードしてご確認下さい。

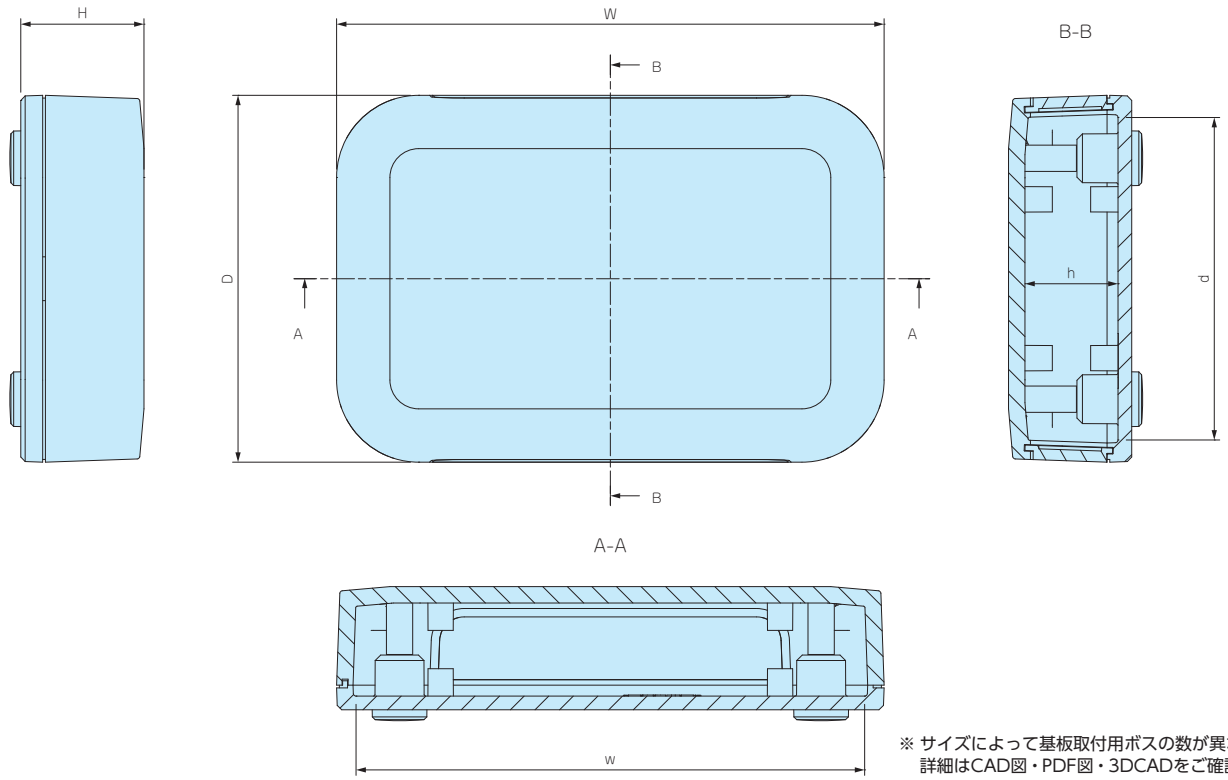

※ サイズによって基板取付用ボスの数が異なります。
詳細はCAD図・PDF図・3DCADをご確認下さい。

型番・寸法・標準価格

※ H寸法にゴム足高さは含まれていません。（ゴム足高さ＋2mm）

型　番	外形寸法			有効寸法（内部）			付属ビス	自重（g）	標準価格(税別)
	W	H	D	w	h	d			
PFE13-4- 9W	125	40	85	116	75	34.5	M2.5×8　4本	114	▲1,960
PFE15-3-10W	150	30	100	142	90	24	M2.5×8　4本	152	▲2,180
PFE15-5-15W	150	45	150	141	139	39	M2.5×8　4本	244.5	▲2,640
PFE20-4-13W	200	40	135	191.5	124.5	34	M3　×8　4本	274.5	▲3,350

▲は値上げした製品です。 ※標準価格は目安の販売価格となります。

PFRF SERIES　PF•PFEシリーズ用スペアゴム足

■ PF・PFEシリーズのゴム足が破損・紛失した際のスペアゴム足です。
■ ビス取付穴にはめ込むタイプですのでケースに穴を開けずに取付けることが出来ます。
■ 色移行のしにくいエラストマ製（樹脂系）のゴム足です。

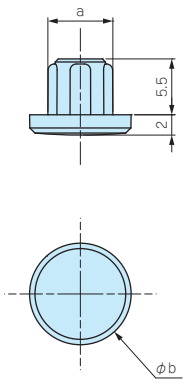

型番・寸法・標準価格

型　番	寸法		適合サイズ	材　質	色	入　数	標準価格(税別) / 袋
	a	b					
PFRF-M2.5D	6.4	10	PF10-2-7,10-2-10,10-2-15,10-4-7,10-4-10,10-4-15 PF10-6-15,13-3-9,13-3-13,13-3-19,13-4-9,13-4-13 PF13-4-19,13-6-19,15-3-10,15-3-15,15-5-10,15-5-15 PF18-4-12,18-4-18,18-5-12,18-5-18 PFE13-4-9,15-3-10,15-5-15	エラストマ	ダークグレー	4個 / 袋	100
PFRF-M3D	7.2	11	PF20-4-13,20-4-20,20-6-13,20-6-20,24-4-17 PF24-4-24,24-6-17,24-6-24,28-5-20,28-7-20 PF28-9-20,32-5-23,32-7-23,32-10-23 PFE20-4-13	エラストマ	ダークグレー	4個 / 袋	110

※標準価格は目安の販売価格となります。

型番目次/Photo INDEX
プラスチックケース
キャリングケース
防水・防塵樹脂ボックス
防水・防塵アルミ/ステンレスボックス
端子ボックス/防水コネクタ/ケーブルグランド
アルミサッシケース
アルミフレーム/ヒートシンクケース
メタルケース
Raspberry Piケース
フリーサイズケース/フリーサイズパネル
ラックケース/サブラック
棚板/ラックパネル
電池ホルダー/電池ボックス
アクセサリー/機構部品
カスタム製品
技術資料/各種ご案内

BC SERIES 埋込電池ボックス

NEW

テクニカルデータ
使用温度範囲：−10℃〜+60℃

取付例

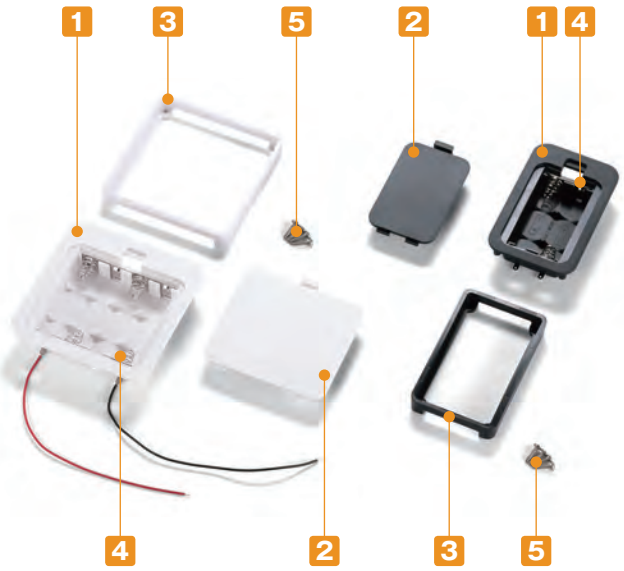

- 板厚1.0〜3.5mmに取付け可能なビス止めタイプの電池ボックスです。
- 電池カバーは工具なしで開閉できますので電池交換が容易です。
- 単3 x 2、単3 x 3、単3 x 4、単4 x 2、単4 x 4の5タイプからお選びいただけます。それぞれリード線ありとリード線なしの2種類ございます。
- ⊕、⊖の電池マーク付き、逆装てん通電防止構造になっています。
- アルカリ乾電池とマンガン乾電池はメーカーによって外形寸法が異なりますので、電池ボックス内に隙間が生じる場合がございます。必要に応じて電池押さえスポンジ（SCMシリーズ）をご利用下さい。

構成内容

No.	名　称	個　数	材　質	色 / 表面処理
1	電池ボックス本体	1	難燃性ABS（UL94V-0 主成分）	ブラック、オフホワイト / シボ
2	電池カバー	1	難燃性ABS（UL94V-0 主成分）	ブラック、オフホワイト / シボ
3	フレーム	1	難燃性ABS（UL94V-0 主成分）	ブラック、オフホワイト
4	差込端子 リード線付差込端子（BC-Lタイプ）	1set	差込端子：真ちゅう、鉄線 リード線：PVC+銅線（UL1007 AWG26）	ニッケルメッキ ブラック・レッド
5	取付ビス（トラスタッピングM2.3x10）	4	鉄	ニッケルメッキ

外観寸法図

■ 下記図面は代表共通図です。
各型番の詳細はホームページよりCAD図・PDF図、3DCADデータをダウンロードしてご確認下さい。
■ 差込端子の形状、位置は機種ごとに異なります。

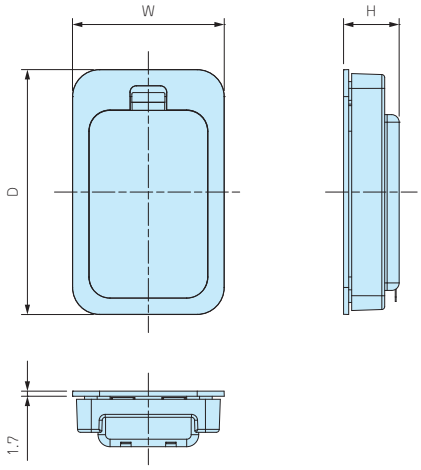

電池ボックス本体裏面

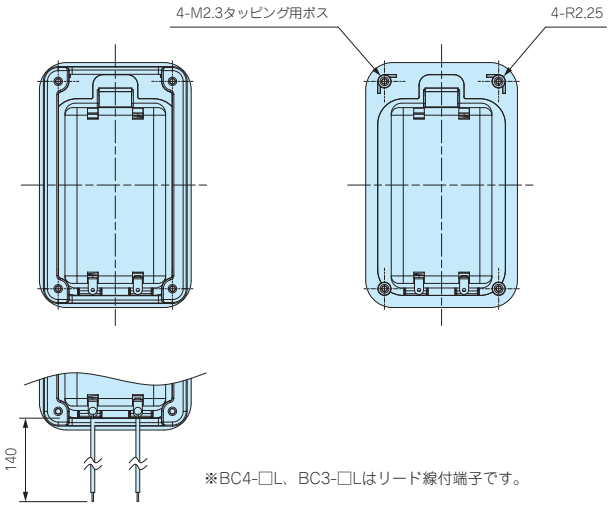

※BC4-□L、BC3-□Lはリード線付端子です。

取付穴加工図

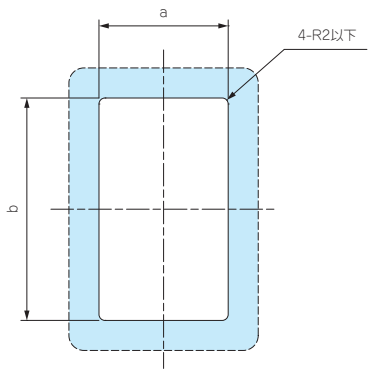

取付可能板厚範囲：1.0 ～ 3.5mm

リード線なしタイプ

型番・寸法・標準価格

型　番		寸　法					電池構造	自重（g）	標準価格（税別）
● ブラック	● オフホワイト	W	H	D	a	b			
BC4-2-B	BC4-2-W	40	14.8	78.5	32.5	71	単4×2 ※	24.5	270
BC4-4-B	BC4-4-W	62	14.8	78.5	54.5	71	単4×4 ※	34.5	350
BC3-2-B	BC3-2-W	50.5	18.5	81.5	43	74	単3×2 ※	31.5	300
BC3-3-B	BC3-3-W	65.5	18.5	81.5	58	74	単3×3 ※	39	340
BC3-4-B	BC3-4-W	80.5	18.5	81.5	73	74	単3×4 ※	46	410

※アルカリ乾電池、マンガン乾電池

リード線ありタイプ

型番・寸法・標準価格

型　番		寸　法					電池構造	自重（g）	標準価格（税別）
● ブラック	● オフホワイト	W	H	D	a	b			
BC4-2L-B	BC4-2L-W	40	14.8	78.5	32.5	71	単4×2 ※	25.5	410
BC4-4L-B	BC4-4L-W	62	14.8	78.5	54.5	71	単4×4 ※	35.5	500
BC3-2L-B	BC3-2L-W	50.5	18.5	81.5	43	74	単3×2 ※	32.5	440
BC3-3L-B	BC3-3L-W	65.5	18.5	81.5	58	74	単3×3 ※	40	470
BC3-4L-B	BC3-4L-W	80.5	18.5	81.5	73	74	単3×4 ※	47	550

※アルカリ乾電池、マンガン乾電池

ケースへの取付方法

■ 穴加工をしたケースに電池ボックス本体を埋め込み、裏面にフレームを嵌合してビス止めして下さい。

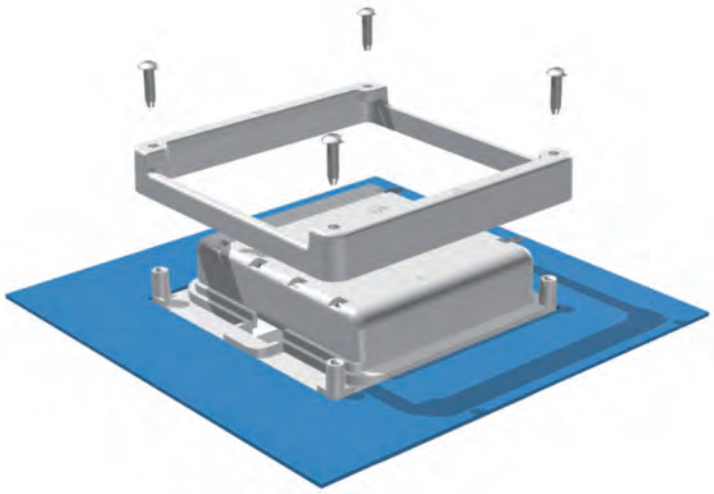

■ BC3-4□のフレームは正方形に近い形状のため下記のように▷マークを合わせるように取付けて下さい。

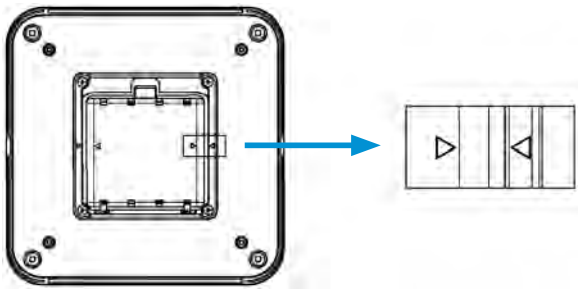

BCシリーズの並列仕様について

■ BC3-□シリーズは端子を入れ替えることで並列仕様に変更することができます。下記変更例をご参照下さい。

■ 並列仕様にする際は端子『IT-3シリーズ』を新規購入していただく必要がございます。(ITシリーズはP13-37～38をご覧下さい。)

■ 端子入れ替えの際に樹脂が削れたり、破損する恐れがありますのでご注意下さい。

■ カスタム対応で並列仕様への組み替えを承っております。並列仕様で購入をご希望の際は営業部までお問い合わせ下さい。

並列仕様変更例

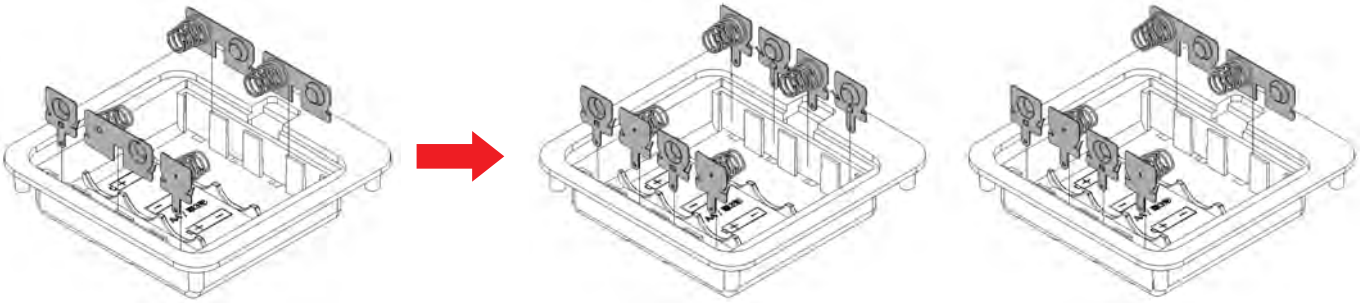

直列(標準仕様)　　並列(4本)　　並列(2本×2)

『カスタム加工』については、営業部にお問い合わせ下さい。

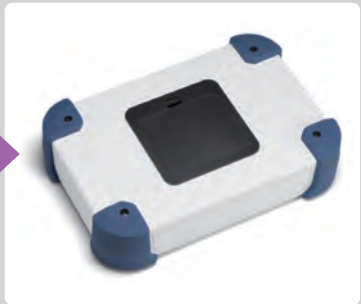

ケースの穴加工･電池ボックス取付･インクジェット印刷などカスタム製品についてのお問い合せは営業部へ

TEL.048-222-7640
E-mail：custom@takachi-el.co.jp

型番目次/Photo INDEX
プラスチックケース
キャリングケース
防水・防塵樹脂ボックス
防水・防塵アルミ/ステンレスボックス
端子ボックス/防水コネクタ/ケーブルグランド
アルミサッシケース
アルミフレーム/ヒートシンクケース
メタルケース
Raspberry Piケース
フリーサイズケース/フリーサイズパネル
ラックケース/サブラック
棚板/ラックパネル
電池ホルダー/電池ボックス
アクセサリー/機構部品
カスタム製品
技術資料/各種ご案内

BCシリーズ取付例

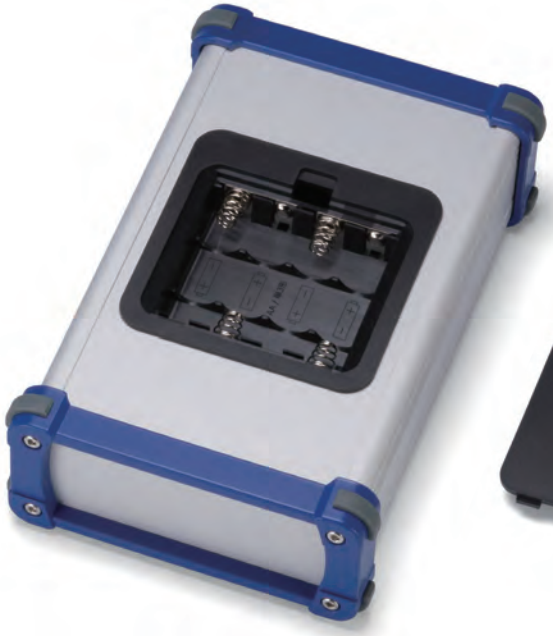

■ プラスチックケースだけでなく、金属ケースや他社の制御盤ボックスにも取付け可能です。

型番目次/Photo INDEX
プラスチックケース
キャリングケース
防水・防塵樹脂ボックス
防水・防塵アルミ/ステンレスボックス
端子ボックス/防水コネクタ/ケーブルグランド
アルミサッシケース
アルミフレーム/ヒートシンクケース
メタルケース
Raspberry Piケース
フリーサイズケース/フリーサイズパネル
ラックケース/サブラック
棚板/ラックパネル
電池ホルダー/電池ボックス
アクセサリー/機構部品
カスタム製品
技術資料/各種ご案内

TWS SERIES シリコンプロテクター付ケース

TWSシリーズは、汎用プラスチックケースTW・TWNシリーズをベースにシリコンプロテクターを被せたデザインケースです。全9サイズ、8タイプの色仕様から用途に合わせてご選択いただけます。
計測器・通信機・ハンディタイプコントローラー・データロガー等、様々な機器にご利用いただけます。

製品使用例

デジタルパワーアンプ

写真提供 株式会社ドリーム様

GPS データロガー

写真提供 Reds Fixit Shop LLC(アメリカ)

6チャンネルデータロガー

写真提供 Irisense Limited(イギリス)

ワイヤレスゲートウェイ

写真提供 BRESIMAR AUTOMAÇÃO(ポルトガル)

型番目次/Photo INDEX
プラスチックケース
キャリングケース
防水・防塵樹脂ボックス
防水・防塵アルミ/ステンレスボックス
端子ボックス/防水コネクタ/ケーブルグランド
アルミサッシケース
アルミフレーム/ヒートシンクケース
メタルケース
Raspberry Piケース
フリーサイズケース/フリーサイズパネル
ラックケース/サブラック
棚板/ラックパネル
電池ホルダー/電池ボックス
アクセサリー/機構部品
カスタム製品
技術資料/各種ご案内

太陽電池アレイ障害検出テスター

写真提供 株式会社システム・ジェイディー様

太陽電池バイパスダイオードチェッカー

写真提供 日本カーネルシステム株式会社様

PVレジスタンスチェッカ（太陽光発電 出力電圧/内部抵抗測定器）

写真提供 新栄電子計測器株式会社様

振動計

写真提供 シグマ電子工業株式会社様

型番目次/Photo INDEX
プラスチックケース
キャリングケース
防水・防塵樹脂ボックス
防水・防塵アルミ/ステンレスボックス
端子ボックス/防水コネクタ/ケーブルグランド
アルミサッシケース
アルミフレーム/ヒートシンクケース
メタルケース
Raspberry Piケース
フリーサイズケース/フリーサイズパネル
ラックケース/サブラック
棚板/ラックパネル
電池ホルダー/電池ボックス
アクセサリー/機構部品
カスタム製品
技術資料/各種ご案内

TWS SERIES シリコンプロテクター付プラスチックケース

■ カスタム製品（穴加工・インクジェット印刷・塗装）についてはP15−1〜61をご覧下さい。
■ カスタム製品のリピート注文品は5%割引致します。

テクニカルデータ
使用温度範囲：−10℃〜+60℃

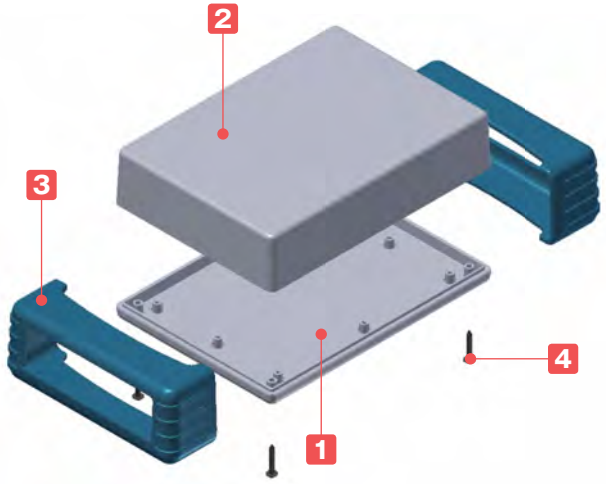

■ シリコンプロテクター付きの小型汎用プラスチックケースです。カバーは弾力がありますので滑りにくく、落下などの衝撃から機器を保護します。
■ 全9サイズ、色仕様は8タイプが選択可能です。
■ 内部ケースは色記号B（ブラック色）・W（オフホワイト色）になります。
色記号により材質が違いますのでご注意下さい。

■ シリコンプロテクターとプラスチックケースを共締めでビス止めして下さい。
※ ケース（TW・TWN）に付属のビスは使用しません。
■ ビスを強く締めすぎるとビスがシリコンにくい込んでしまうのでご注意下さい。

構成内容

No.	名　称	個数	材質 / 色 / 表面処理
1	カバー	1	ABS樹脂 / ブラック / シボ　　難燃性ABS樹脂 / オフホワイト / シボ
2	ボディー	1	ABS樹脂 / ブラック / シボ　　難燃性ABS樹脂 / オフホワイト / シボ
3	シリコンプロテクター	2	シリコンゴム / イエロー・ネイビーブルー・ライトグレー・ブラック
4	取付ビス（トラスタッピングM3×20）	4	鉄 / 三価黒クロメート

オプション部品（別売）

埋込電池ボックス
BCシリーズ
P13−3〜6

ナット入り貼付型スペーサー
ASTシリーズ
P1−116

タッピングスペーサー
TPSシリーズ
P14−5

基板取付タッピングビス
EMシリーズ
P1−117

色仕様　下記8タイプから選択いただけます。

■ シリコンプロテクターは実物と写真では色が多少異なります。　色確認の為、サンプルが必要な場合は営業部までお問い合わせ下さい。

記号	B Y ブラック / イエロー	B N ブラック / ネイビーブルー	B L ブラック / ライトグレー	B B ブラック / ブラック
色				
記号	W Y オフホワイト / イエロー	W N オフホワイト / ネイビーブルー	W L オフホワイト / ライトグレー	W B オフホワイト / ブラック
色				

ABS樹脂タイプ（UL94HB）

型番・寸法・標準価格

■ TWSシリーズをご注文の際は型番末尾B□に色記号をつけて下さい。

型　番	W	H	D	自重（g）	標準価格（税別）
TWS 7-3-13B□	71 (65)	32 (25.6)	136 (130)	117	720
TWS 7-5-13B□	71 (65)	56 (50.1)	136 (130)	147.5	830
TWS 9-4-17B□	91.5 (85.5)	41.5 (35.5)	176 (170)	193	1,050
TWS 9-6-17B□	91.5 (85.5)	66.5 (60.5)	176 (170)	243	1,260
TWS11-5-22B□	116 (110)	51.5 (45.3)	226 (220)	325.5	1,540
TWS11-8-22B□	116 (110)	81.5 (75.3)	226 (220)	399	1,810
TWS13-5-13B□	131 (125)	51 (45)	131 (125)	269.5	▲1,440
TWS13-5-18B□	131 (125)	51 (45)	181 (175)	322	▲1,570
TWS13-7-18B□	131 (125)	71 (65)	181 (175)	371	▲1,780

■ (　)内数値はプラスチックケースの寸法です

▲は値上げした製品です。

難燃性ABS樹脂タイプ（UL94V-0主成分）

型番・寸法・標準価格

■ TWSシリーズをご注文の際は型番末尾W□に色記号をつけて下さい。

型　番	W	H	D	自重（g）	標準価格（税別）
TWS 7-3-13W□	71 (65)	32 (25.6)	136 (130)	126	810
TWS 7-5-13W□	71 (65)	56 (50.1)	136 (130)	163	930
TWS 9-4-17W□	91.5 (85.5)	41.5 (35.5)	176 (170)	211	1,160
TWS 9-6-17W□	91.5 (85.5)	66.5 (60.5)	176 (170)	266	1,410
TWS11-5-22W□	116 (110)	51.5 (45.3)	226 (220)	356.5	1,720
TWS11-8-22W□	116 (110)	81.5 (75.3)	226 (220)	438	2,040
TWS13-5-13W□	131 (125)	51 (45)	131 (125)	294	1,560
TWS13-5-18W□	131 (125)	51 (45)	181 (175)	353	1,710
TWS13-7-18W□	131 (125)	71 (65)	181 (175)	407.5	1,960

■ (　)内数値はプラスチックケースの寸法です

型番目次/Photo INDEX
プラスチックケース
キャリングケース
防水・防塵樹脂ボックス
防水・防塵アルミ/ステンレスボックス
端子ボックス/防水コネクタ/ケーブルグランド
アルミサッシケース
アルミフレーム/ヒートシンクケース
メタルケース
Raspberry Piケース
フリーサイズケース/フリーサイズパネル
ラックケース/サブラック
棚板/ラックパネル
電池ホルダー/電池ボックス
アクセサリー/機構部品
カスタム製品
技術資料/各種ご案内

外観寸法図

■ 下記図面は代表共通図です。
各型番の詳細はホームページよりCAD図・PDF図、3DCADデータをダウンロードしてご確認下さい。

■ プラスチックケースの寸法はP1-86をご参照下さい。

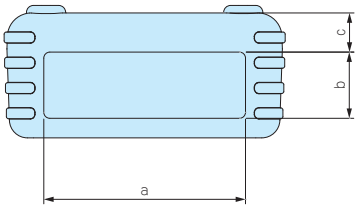

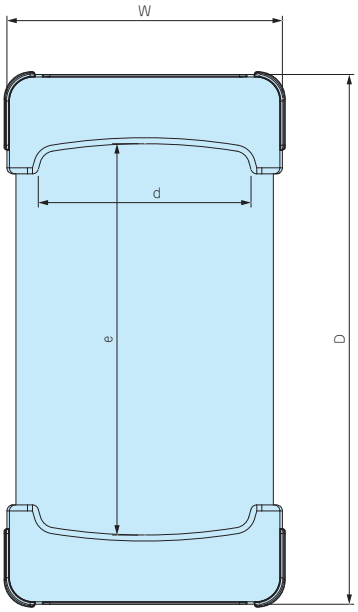

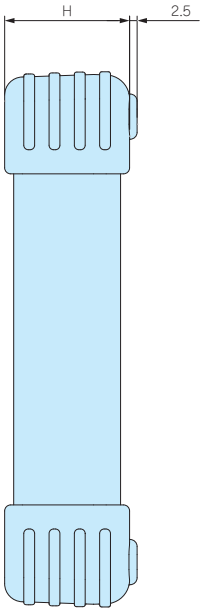

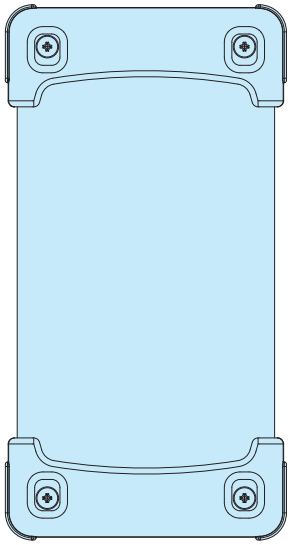

型　番	W	H	D	a	b	c	d	e
TWS 7-3-13□□	71	32	136	52	13.5	11.8	54	98
TWS 7-5-13□□	71	56	136	52	37.5	11.9	54	98
TWS 9-4-17□□	91.5	41.5	176	67	22	13	71	130
TWS 9-6-17□□	91.5	66.5	176	67	46.5	13.3	71	130
TWS11-5-22□□	116	51.5	226	80	29	14.3	89	166
TWS11-8-22□□	116	81.5	226	80	58	14.5	89	166
TWS13-5-13□□	131	51	131	101	29.5	13.5	104	76
TWS13-5-18□□	131	51	181	101	29.5	13.5	104	126
TWS13-7-18□□	131	71	181	101	48.5	14	104	126

プラスチックケース寸法図

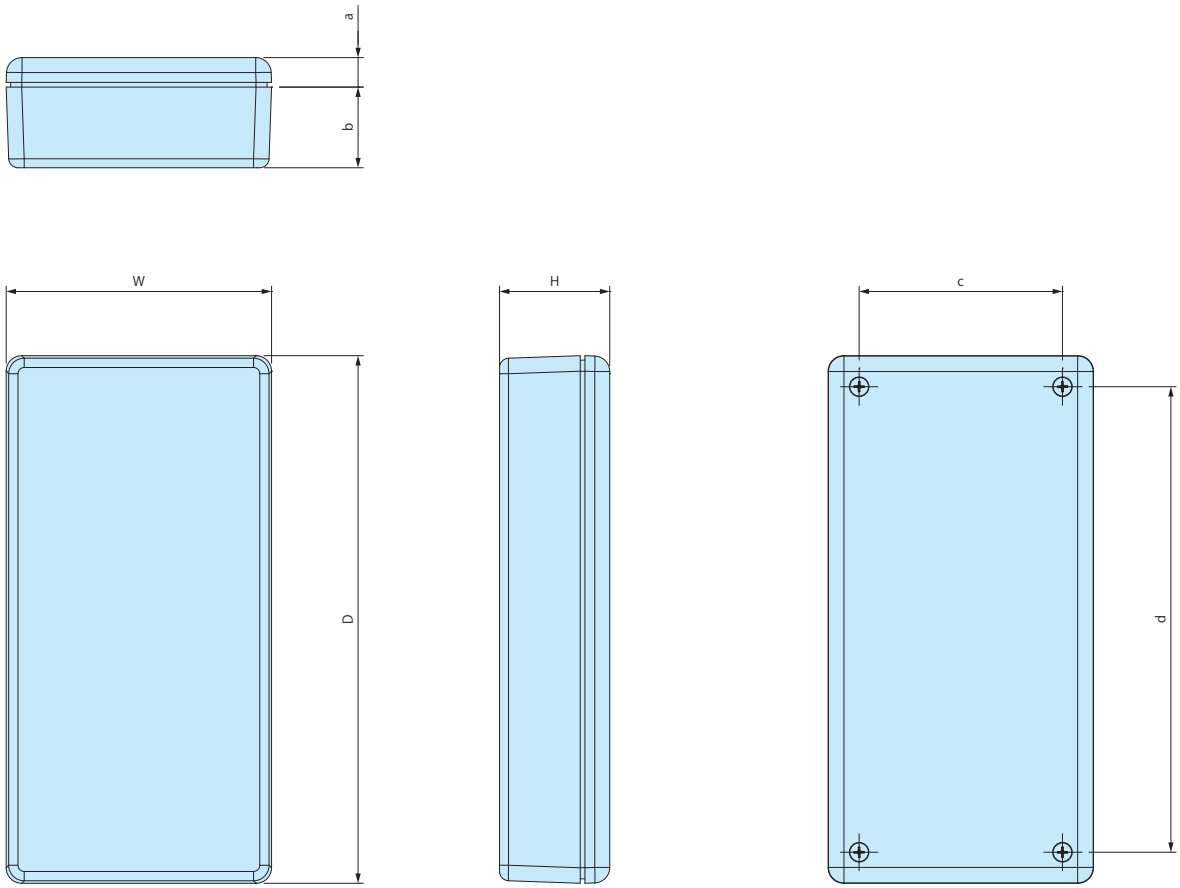

型　番	W	H	D	a	b	c	d
TWS 7-3-13□□	65	25.6	130	8.1	17.5	47	112
TWS 7-5-13□□	65	50.1	130	8.1	42	47	112
TWS 9-4-17□□	85.5	35.5	170	9.5	26	65.5	150
TWS 9-6-17□□	85.5	60.5	170	9.5	51	65.5	150
TWS11-5-22□□	110	45.3	220	10.3	35	88	198
TWS11-8-22□□	110	75.3	220	10.3	65	88	198
TWS13-5-13□□	125	45	125	8.5	36.5	107	107
TWS13-5-18□□	125	45	175	8.5	36.5	105	155
TWS13-7-18□□	125	65	175	8.5	56.5	105	155

TW・TWN SERIES プラスチックケース 汎用型・難燃型

NEW SIZE

■ カスタム製品（穴加工・インクジェット印刷・塗装）についてはP15−1〜61をご覧下さい。
■ カスタム製品のリピート注文品は5%割引致します。

テクニカルデータ
使用温度範囲：−10℃〜+60℃

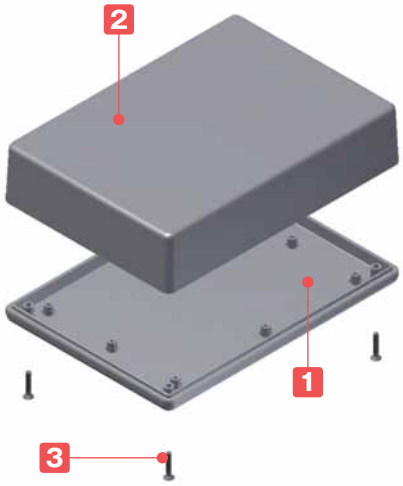

■ 小型で低価格な汎用プラスチックケースです。
■ TWシリーズは全26サイズ、色はブラックになります。
TWNシリーズは3サイズ追加になり、全26サイズ、色はオフホワイトになります。
■ 測定器・通信機・コントローラー・センサー等、様々な機器にご利用いただけます。

構成内容

No.	名　称	個　数	材質 / 色 / 表面処理
1	カバー	1	TWシリーズ　：ABS樹脂 / ブラック / シボ
			TWNシリーズ：難燃性ABS樹脂 / オフホワイト / シボ
2	ボディー	1	TWシリーズ　：ABS樹脂 / ブラック / シボ
			TWNシリーズ：難燃性ABS樹脂 / オフホワイト / シボ
3	取付ビス	2又は4	TWシリーズ　：鉄 / 三価黒クロメート
			TWNシリーズ：鉄 / ニッケルメッキ

オプション部品（別売）

シリコンバンド
SIBシリーズ
P1−88

壁掛けブラケット
WMシリーズ
P14−27

埋込電池ボックス
BCシリーズ
P13−3〜6

ユニバーサル基板
PCBシリーズ
P1−115

ナット入り貼付型スペーサー
ASTシリーズ
P1−116

基板取付タッピングビス
EMシリーズ
P1−117

タッピングスペーサー
TPSシリーズ
P14−5

色仕様

シリーズ	色記号	色	取付ビス
TWシリーズ	Bタイプ	ブラック	三価黒クロメート
TWNシリーズ	Wタイプ	オフホワイト	ニッケルメッキ

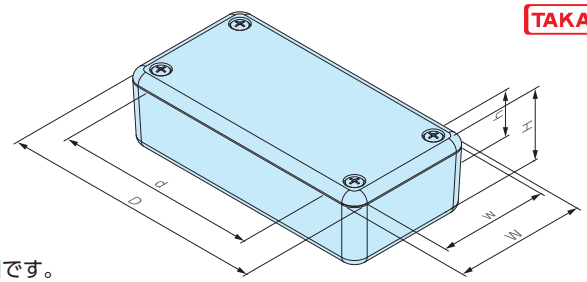

TWシリーズ（ABS樹脂・UL94HB）

■ 下記図面は代表共通図です。
各型番の詳細はホームページよりCAD図・PDF図、3DCADデータをダウンロードしてご確認下さい。

型　番	外形寸法			有効寸法（内部）			付属取付ビス（丸皿タッピング）	自重（g）	標準価格(税別)
	W	H	D	w	h	d			
TW 4-2- 5B	35	20	50	28.2	12	32.6	M2.6×12　2本	13.5	150
TW 4-2- 6B	35	20	60	28.2	12	42.6	M2.6×12　2本	15.5	160
TW 4-2- 8B	40.3	20	80.3	33.5	12	62.5	M2.6×12　2本	22	170
TW 5-2- 5B	50	15	50	42.8	7	31.9	M2.6×12　4本	18	170
TW 5-2- 7B	50	15	70	43.2	7	52.9	M2.6×12　4本	22	180
TW 5-3- 5B	50	25	50	42.8	17	31.9	M2.6×12　4本	22	180
TW 5-3- 7B	50	27.5	70	43.2	19.5	52.9	M2.6×12　4本	29	190
TW 5-3- 9B	45	25	90	37.7	16	69.4	M3×12　4本	30.5	220
TW 5-3-10B	50	30	100	42.4	20.8	80.8	M2.6×12　4本	41.5	▽230
TW 5-4- 7B	50	40	70	42.5	32	52.9	M2.6×12　4本	35	220
TW 7-2-11B	70	20	105	61.2	10.5	83	M2.6×14　4本	56.5	220
TW 7-3-13B	65	25.6	130	55.3	14.3	105	M3×16　4本	76	310
TW 7-4-11B	70	35	105	61.2	25.5	83	M2.6×14　4本	70	▲260
TW 7-5-11B	70	50	105	61.1	40.5	83	M2.6×14　4本	83	▲290
TW 7-5-13B	65	50.1	130	55.3	38.8	105	M3×16　4本	100	370
TW 8-2- 8B	80	20	80	71.6	10.5	59	M2.6×12　4本	49	▲190
TW 8-4- 8B	80	40	80	71.6	30.5	59	M2.6×12　4本	65	▲240
TW 9-4-17B	85.5	35.5	170	75.7	24	143	M3×16　4本	133	480
TW 9-6-17B	85.5	60.5	170	75.7	49	143	M3×16　4本	168	560
TW11-5-22B	110	45.3	220	100.1	33.8	191	M3×16　4本	223	610
TW11-8-22B	110	75.3	220	99.3	63.8	191	M3×16　4本	277	720
TW13-3-13B	125	25	125	114.5	13.7	100	M3×16　4本	135	▲460
TW13-3-18B	125	25	175	114.5	13.7	148	M3×16　4本	184.5	▲560
TW13-5-13B	125	45	125	114.5	33.7	100	M3×16　4本	165.5	▲520
TW13-5-18B	125	45	175	114.5	33.7	148	M3×16　4本	218	▲650
TW13-7-18B	125	65	175	114.2	53.7	148	M3×16　4本	254	▲710

▽は値下げした製品です。　▲は値上げした製品です。

TWNシリーズ（難燃性ABS樹脂・UL94V-0 主成分）

型番・寸法・標準価格

型　番	外形寸法			有効寸法（内部）			付属取付ビス（丸皿タッピング）	自重（g）	標準価格(税別)
	W	H	D	w	h	d			
TWN 4-2- 5W	35	20	50	28.2	12	32.6	M2.6×12　2本	16.5	160
TWN 4-2- 6W	35	20	60	28.2	12	42.6	M2.6×12　2本	18	170
TWN 4-2- 8W	40.3	20	80.3	33.5	12	62.5	M2.6×12　2本	26	190
NEW TWN 5-2- 5W	50	15	50	42.8	7	31.9	M2.6×12　4本	20	200
TWN 5-2- 7W	50	15	70	43.2	7	52.9	M2.6×12　4本	24.5	220
NEW TWN 5-3- 5W	50	25	50	42.8	17	31.9	M2.6×12　4本	26	220
TWN 5-3- 7W	50	27.5	70	43.2	19.5	52.9	M2.6×12　4本	33	230
TWN 5-3- 9W	45	25	90	37.7	16	69.4	M3×16　4本	35	230
NEW TWN 5-3-10W	50	30	100	42.4	20.8	80.8	M2.6×12　4本	46.5	▽270
TWN 5-4- 7W	50	40	70	42.5	32	52.9	M2.6×12　4本	39.5	240
TWN 7-2-11W	70	20	105	61.2	10.5	83	M2.6×14　4本	64.5	260
TWN 7-3-13W	65	25.6	130	55.3	14.3	105	M3×16　4本	85	400
TWN 7-4-11W	70	35	105	61.2	25.5	83	M2.6×14　4本	80	310
TWN 7-5-11W	70	50	105	61.1	40.5	83	M2.6×14　4本	94.5	360
TWN 7-5-13W	65	50.1	130	55.3	38.8	105	M3×16　4本	115.5	470
TWN 8-2- 8W	80	20	80	71.6	10.5	59	M2.6×12　4本	55.5	240
TWN 8-4- 8W	80	40	80	71.6	30.5	59	M2.6×12　4本	75	290
TWN 9-4-17W	85.5	35.5	170	75.7	24	143	M3×16　4本	151	590
TWN 9-6-17W	85.5	60.5	170	75.7	49	143	M3×16　4本	191	710
TWN11-5-22W	110	45.3	220	100.1	33.8	191	M3×16　4本	254	790
TWN11-8-22W	110	75.3	220	99.3	63.8	191	M3×16　4本	316	950
TWN13-3-13W	125	25	125	114.5	13.7	100	M3×16　4本	156.5	540
TWN13-3-18W	125	25	175	114.5	13.7	148	M3×16　4本	206.5	680
TWN13-5-13W	125	45	125	114.5	33.7	100	M3×16　4本	190	640
TWN13-5-18W	125	45	175	114.5	33.7	148	M3×16　4本	249	790
TWN13-7-18W	125	65	175	114.2	53.7	148	M3×16　4本	290.5	890

▽は値下げした製品です。

型番目次/Photo INDEX
プラスチックケース
キャリングケース
防水・防塵樹脂ボックス
防水・防塵アルミ/ステンレスボックス
端子ボックス/防水コネクタ/ケーブルグランド
アルミサッシケース
アルミフレーム/ヒートシンクケース
メタルケース
Raspberry Piケース
フリーサイズケース/フリーサイズパネル
ラックケース/サブラック
棚板/ラックパネル
電池ホルダー/電池ボックス
アクセサリー/機構部品
カスタム製品
技術資料/各種ご案内

TWSC SERIES シリコンプロテクター

色仕様

■ 実物と写真では色が多少異なります。色確認の為、サンプルが必要な場合は営業部までお問い合わせ下さい。

記号	Y イエロー	N ネイビーブルー	L ライトグレー	B ブラック
色				

■ TW・TWNシリーズ用のシリコンプロテクターです。
■ 対応機種は下記表をご参照下さい。プロテクターは2個1組での販売になります。
■ ビスを強く締めすぎるとビスがシリコンにくい込んでしまうのでご注意下さい。

■ 下記図面は代表共通図です。
各型番の詳細はホームページよりCAD図・PDF図をダウンロードしてご確認下さい。

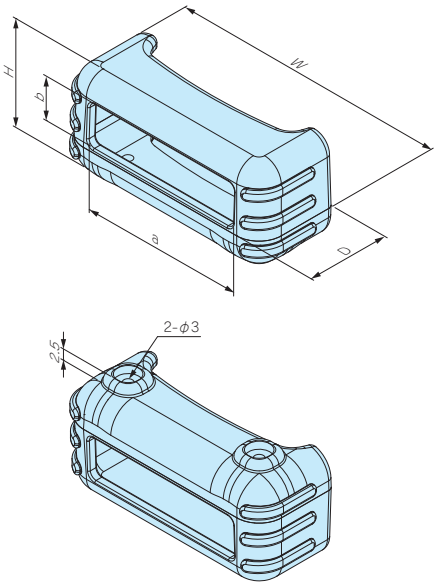

製品使用例

Wi-Fi DIRECT搭載データロガー　写真提供 株式会社高崎共同計算センター様

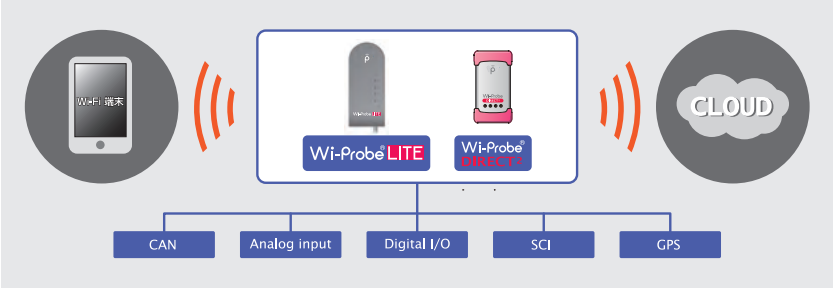

構成内容

名　称	個　数	材　質	色 / 表面処理
シリコンプロテクター	2個1組	シリコンゴム	イエロー・ネイビーブルー・ライトグレー・ブラック
取付ビス（トラスタッピングM3×20）	4	鉄	三価黒クロメート

型番・寸法・標準価格

■ TWSCシリーズをご注文の際は型番末尾□に色記号をつけて下さい。 2個1組

型　番	W	H	D	a	b	対応機種	自重（g）	標準価格(税別)
TWSC 7-3□	71	32	27	52	13.5	TW/TWN 7-3-13	41	410
TWSC 7-5□	71	56	27	52	37.5	TW/TWN 7-5-13	47.5	460
TWSC 9-4□	91.5	41.5	33	67	22	TW/TWN 9-4-17	60	570
TWSC 9-6□	91.5	66.5	33	67	46.5	TW/TWN 9-6-17	75	700
TWSC11-5□	116	51.5	40	80	29	TW/TWN11-5-22	102.5	930
TWSC11-8□	116	81.5	40	80	58	TW/TWN11-8-22	122	1,090
TWSC13-5□	131	51	38	101	29.5	TW/TWN13-5-13 TW/TWN13-5-18	104	920
TWSC13-7□	131	71	38	101	48.5	TW/TWN13-7-18	117	1,070

※ 標準価格は目安の販売価格となります。

■ お客様の指定色は200個から作製可能です。500個以上は標準品と同単価で作製可能です。
指定色希望の場合は**PANTONE**®（パントン）カラーNo.をご連絡下さい。
また、希望色のサンプルを送付いただき、近似色で作製することも可能です。
PANTONE®（パントン）カラーNo.でご指定いただいた場合の500個までの納期は約2.5か月です。
近似色での作製や500個以上の場合の納期はお問い合わせください。

型番目次/Photo INDEX
プラスチックケース
キャリングケース
防水・防塵樹脂ボックス
防水・防塵アルミ/ステンレスボックス
端子ボックス/防水コネクタ/ケーブルグランド
アルミサッシケース
アルミフレーム/ヒートシンクケース
メタルケース
Raspberry Piケース
フリーサイズケース/フリーサイズパネル
ラックケース/サブラック
棚板/ラックパネル
電池ホルダー/電池ボックス
アクセサリー/機構部品
カスタム製品
技術資料/各種ご案内

SIB SERIES シリコンバンド

取付例

■ TW(N)、SS(-N) シリーズに取付可能なシリコンバンドです。
対応機種は下記表をご参照下さい。

■ シリコンバンドはケースへの衝撃緩和や滑り止めとしての役割を果たします。

色仕様

記号	R レッド	O オレンジ	Y イエロー	G グリーン	C シアン	N ネイビー	L ライトグレー	B ブラック
色								

外観寸法図

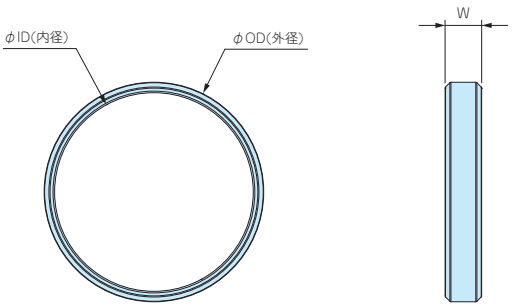

構成内容

名　称	個　数	材　質	色
シリコンバンド	2本1組	シリコンゴム	レッド・オレンジ・イエロー・グリーン・シアン・ネイビー・ライトグレー・ブラック

型番・寸法・標準価格

■ SIBシリーズをご注文の際は型番末尾□に色記号を付けて下さい。

型　番	W	ID（内径）	OD（外径）	対応機種	自重（g）	標準価格(税別)
SIB-21□	6	21	25	TW/TWN4-2-5・4-2-6・4-2-8・5-2-5・5-2-7・5-3-9	2	▲180
SIB-38□	7	38	42	TW/TWN5-3-5・5-3-7・5-4-7・5-3-10・7-2-11・7-4-11 7-3-13・8-2-8、SS-(N)90	4	▲230
SIB-58□	8	58	63	TW/TWN7-5-11・7-5-13・8-4-8・9-4-17、SS-(N)125	10	▲310
SIB-72□	10	72	77	TW/TWN9-6-17・11-5-22・11-8-22・13-3-13・13-5-13 13-3-18・13-5-18・13-7-18、SS-(N)160	14	▲370

▲は値上げした製品です。

SU SERIES ネットワークプラスチックケース

■ カスタム製品（穴加工・インクジェット印刷・塗装）についてはP15−1〜61をご覧下さい。
■ カスタム製品のリピート注文品は5%割引致します。

テクニカルデータ
使用温度範囲：−10℃〜+60℃

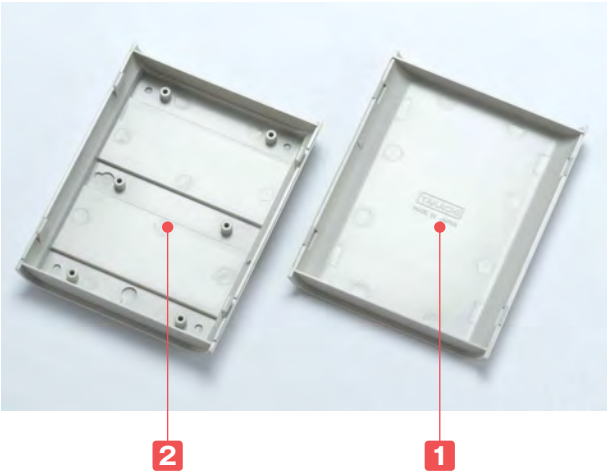

■ 曲線を生かしたソフトなデザインのケースです。
■ 壁面取付タイプのケースとして、通信機器へのご利用に最適です。
■ カバー・ボディーはスナップインのはめ込み式です。

構成内容

No.	名　称	個　数	材　質	色 / 表面処理
1	トップカバー	1	ABS樹脂（UL94HB）	ライトグレー・ホワイト / シボ
2	ボディー	1	ABS樹脂（UL94HB）	ライトグレー・ホワイト / シボ

オプション部品（別売）

タッピングスペーサー
TPSシリーズ
P14−5

基板取付タッピングビス
EM-3
P1−117

型番目次/Photo INDEX
プラスチックケース
キャリングケース
防水・防塵樹脂ボックス
防水・防塵アルミ/ステンレスボックス
端子ボックス/防水コネクタ/ケーブルグランド
アルミサッシケース
アルミフレーム/ヒートシンクケース
メタルケース
Raspberry Piケース
フリーサイズケース/フリーサイズパネル
ラックケース/サブラック
棚板/ラックパネル
電池ホルダー/電池ボックス
アクセサリー/機構部品
カスタム製品
技術資料/各種ご案内

外観寸法図

■ 各型番の詳細はホームページよりCAD図・PDF図をダウンロードしてご確認下さい。

SU-140

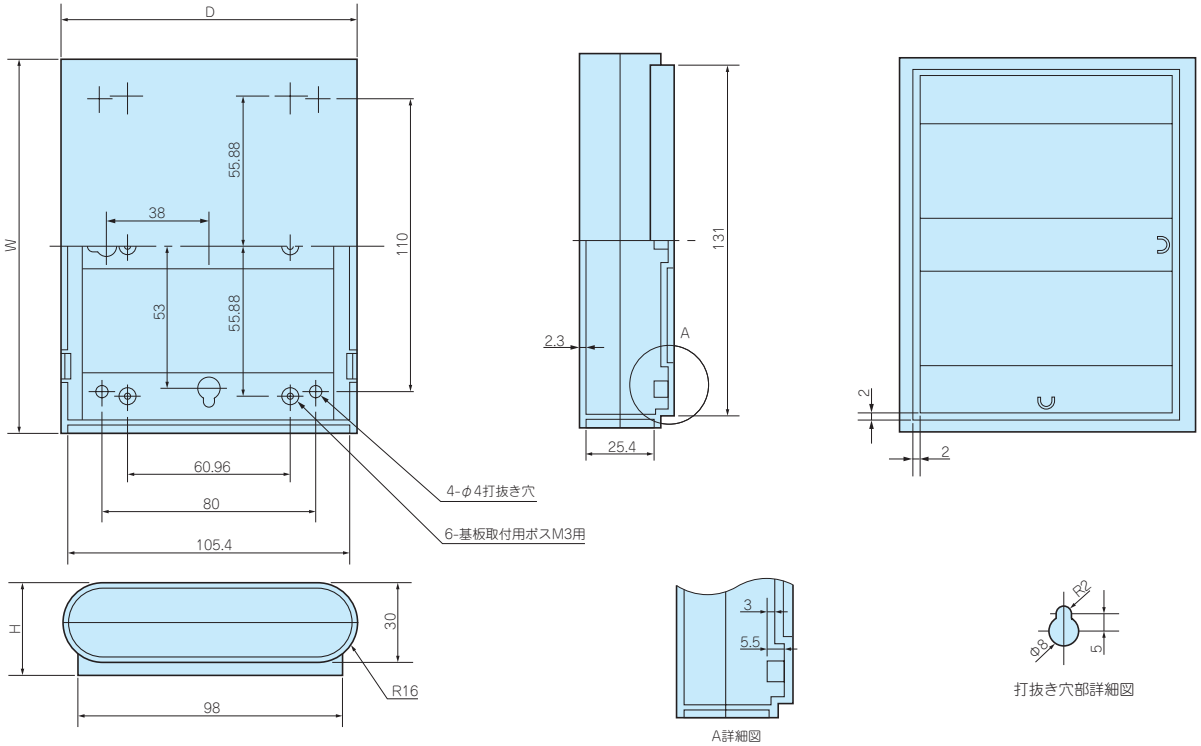

SU-180

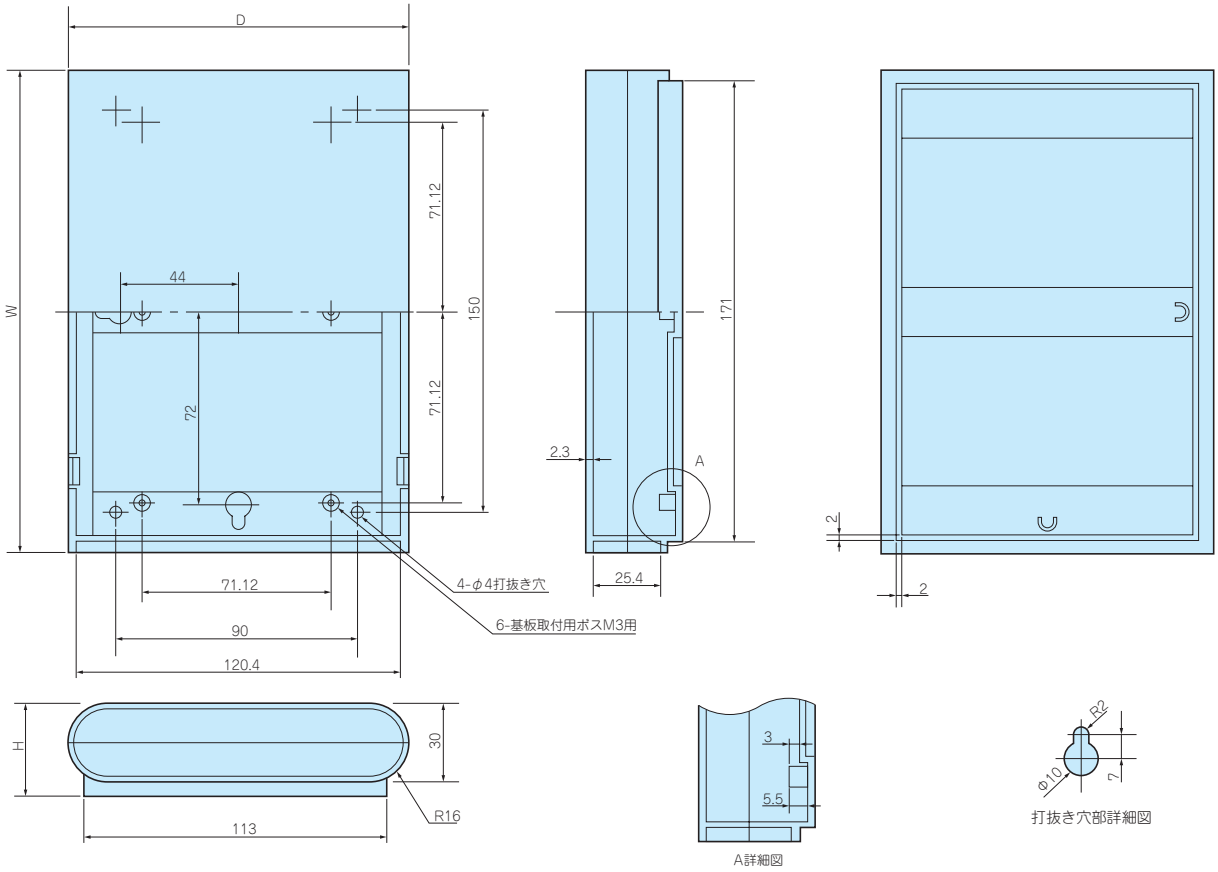

型番・寸法・標準価格

型　番		寸　法			自重（g）	標準価格(税別)
● ライトグレー	● ホワイト	W	H	D		
SU-140G	SU-140W	140	35	110	100	570
SU-180G	SU-180W	180	35	125	140	650

SW•SW-N•SW-T プラスチックケース 汎用型•難燃型•耐熱型

■ カスタム製品（穴加工・インクジェット印刷・塗装）についてはP15−1〜61をご覧下さい。
■ カスタム製品のリピート注文品は5%割引致します。

テクニカルデータ		
使用温度範囲：	SW•SW-N	−10℃〜+60℃
	SW-T	−10℃〜+100℃

■ カバーはスナップインのはめ込み式です。
■ 小型サイズですが、内部に干渉物が無く、内部のスペースが広く使える多用途ケースです。
■ SWシリーズはS（ライトグレー）・B（ブラック）の2色・17機種、SW-Nシリーズは G（グレー）色・4機種、SW-Tシリーズは B（ブラック）色・5機種になります。
■ ケースにぴったりのプリント基板や基板取付け用部品等、オプション部品も充実した品揃えになっております。（オプション部品は別売になります。）

構成内容

No.	名　称	個　数	材質 / 色 / 表面処理
1	ボディー	1	SWシリーズ　：　ABS樹脂 / ライトグレー・ブラック / シボ
			SW-Nシリーズ：　難燃性ABS樹脂 / グレー / シボ
			SW-Tシリーズ：　耐熱性ABS樹脂 / ブラック / シボ
2	カバー	1	SWシリーズ　：　ABS樹脂 / ライトグレー・ブラック / シボ
			SW-Nシリーズ：　難燃性ABS樹脂 / グレー / シボ
			SW-Tシリーズ：　耐熱性ABS樹脂 / ブラック / シボ

オプション部品（別売）

ユニバーサル基板
TNFシリーズ
P1−113〜114

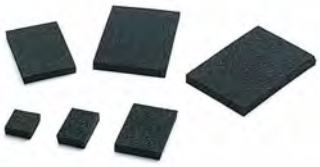

基板押さえスポンジ
URシリーズ
P14−7

貼付スペーサー
AST, ASRシリーズ
P1−116

壁付マグネット
NMGシリーズ
P14−29〜30

外観寸法図

■ 下記図面は代表共通図です。
各型番の詳細はホームページよりCAD図・PDF図をダウンロードしてご確認下さい。

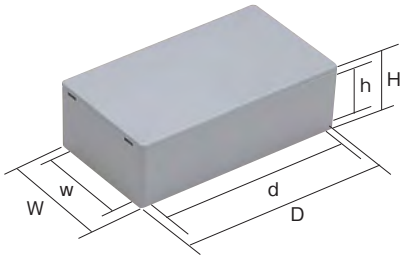

色仕様

シリーズ	色記号	色
SWシリーズ	Sタイプ	ライトグレー
	Bタイプ	ブラック
SW-Nシリーズ	Gタイプ	グレー
SW-Tシリーズ	Bタイプ	ブラック

SWシリーズ(汎用型ABS樹脂・UL94HB)

型番・寸法・標準価格

型　番		外形寸法			有効寸法(内部)			自重(g)	標準価格(税別)
● ライトグレー	● ブラック	W	H	D	w	h	d		
SW- 15S	SW- 15B	10	10	15	5.4	6.3	10.6	1	110
SW- 20S	SW- 20B	15	15	20	10	9	14.8	2	110
SW- 30S	SW- 30B	20	18	30	14.8	12	24.8	4	110
SW- 40S	SW- 40B	30	20	40	22.8	13.2	32.8	10	110
SW- 50S	SW- 50B	35	25	50	27.8	17.7	42.8	14	▲170
SW- 53S	SW- 53B	36	11	53	29.2	5.9	46.2	10	120
SW- 55S	SW- 55B	40	20	55	32.8	13	47.8	17	120
SW- 60S	SW- 60B	18	17	60	10.8	10	52.8	9	130
SW- 65S	SW- 65B	45	25	65	37.8	18	57.8	21	150
SW- 75S	SW- 75B	50	30	75	42.8	23	67.8	32	160
SW- 85S	SW- 85B	60	40	85	52.8	32.7	77.8	43	▲260
SW- 90S	SW- 90B	25	21	90	17.8	14	82.8	17	170
SW- 95S	SW- 95B	58	18	95	50.8	11	87.8	34	230
SW-100S	SW-100B	65	35	100	57.8	27.5	92.8	55	260
SW-120S	SW-120B	60	24	120	52.8	16.5	112.8	50	260
SW-125S	SW-125B	70	40	125	62.8	32	117.8	77	300
SW-130S	SW-130B	40	25	130	32.8	17	122.8	43	250

▲は値上げした製品です。

SW-Nシリーズ(難燃型ABS樹脂)

型番・寸法・標準価格

型　番	W	H	D	w	h	d	難燃グレード	自重(g)	標準価格(税別)
SW-N 55G	40	20	55	32.8	13	47.8	UL94V-0 主成分	19	▲200
SW-N 65G	45	25	65	37.8	18	57.8	UL94V-0 主成分	23	▲250
SW-N 75G	50	30	75	42.8	23	67.8	UL94V-0 主成分	35	▲250
SW-N 85G	60	40	85	52.8	32.7	77.8	UL94V-0 主成分	50	▲340

▲は値上げした製品です。

SW-Tシリーズ(耐熱型ABS樹脂・熱変形温度100℃)

型番・寸法・標準価格

型　番	W	H	D	w	h	d	自重(g)	標準価格(税別)
SW-T 40B	30	20	40	22.8	13.2	32.8	9	▲200
SW-T 55B	40	20	55	32.8	13	47.8	16	▲220
SW-T 75B	50	30	75	42.8	23	67.8	30	▲260
SW-T 95B	58	18	95	50.8	11	87.8	31	▲350
SW-T100B	65	35	100	57.8	27.5	92.8	50	▲410

▲は値上げした製品です。

型番目次/Photo INDEX
プラスチックケース
キャリングケース
防水・防塵樹脂ボックス
防水・防塵アルミ/ステンレスボックス
端子ボックス/防水コネクタ/ケーブルグランド
アルミサッシケース
アルミフレーム/ヒートシンクケース
メタルケース
Raspberry Piケース
フリーサイズケース/フリーサイズパネル
ラックケース/サブラック
棚板/ラックパネル
電池ホルダー/電池ボックス
アクセサリー/機構部品
カスタム製品
技術資料/各種ご案内

SS•SS-N SERIES プラスチックケース 汎用型•難燃型

■ カスタム製品（穴加工・インクジェット印刷・塗装）についてはP15－1～61をご覧下さい。
■ カスタム製品のリピート注文品は5%割引致します。

テクニカルデータ
使用温度範囲：－10℃～+60℃

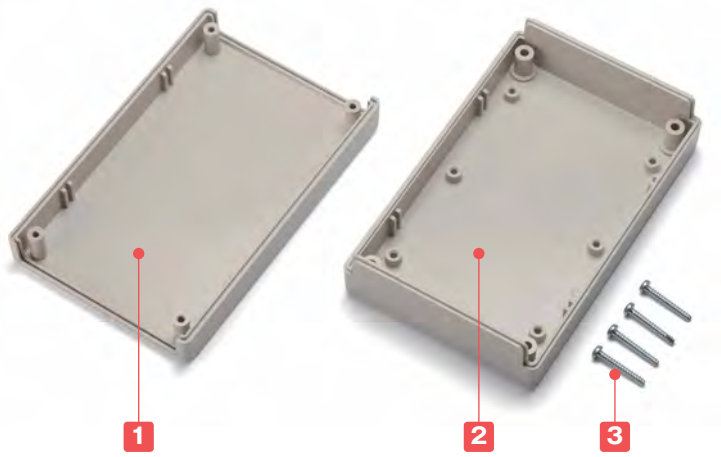

■ 上下カバーの嵌合が凸凹になっていますのでホコリや水が入りにくいケースです。
■ ケースにぴったりのプリント基板や基板取付け用部品等、オプション部品も充実した品揃えになっております。（オプションは別売になります。）
■ 上面・下面が柔らかなシボの仕上げでスマートな仕上りのプラスチックケースです。

構成内容

No.	名　称	個　数	材質 / 色 / 表面処理
1	上カバー	1	SSシリーズ　：ABS樹脂 / ホワイト・ブラック / シボ
			SS-Nシリーズ：難燃性ABS樹脂 / ライトグレー / シボ
2	下カバー	1	SSシリーズ　：ABS樹脂 / ホワイト・ブラック / シボ
			SS-Nシリーズ：難燃性ABS樹脂 / ライトグレー / シボ
3	取付ビス（ナベタッピング）	4	鉄 / 三価クロメート

型番目次/Photo INDEX
プラスチックケース
キャリングケース
防水・防塵樹脂ボックス
防水・防塵アルミ/ステンレスボックス
端子ボックス/防水コネクタ/ケーブルグランド
アルミサッシケース
アルミフレーム/ヒートシンクケース
メタルケース
Raspberry Piケース
フリーサイズケース/フリーサイズパネル
ラックケース/サブラック
棚板/ラックパネル
電池ホルダー/電池ボックス
アクセサリー/機構部品
カスタム製品
技術資料/各種ご案内

オプション部品（別売）

シリコンバンド
SIBシリーズ
P1−88

壁掛けブラケット
WMシリーズ
P14−27

壁付マグネット
NMGシリーズ
P14−29〜30

埋込電池ボックス
BCシリーズ
P13−3〜6

ユニバーサル基板
PCBシリーズ
P1−115

タッピングスペーサー
TPSシリーズ
P14−5

貼付スペーサー
ASTシリーズ
P1−116

基板取付ビス
EMシリーズ
P1−117

外観寸法図

■ 下記図面は代表共通図です。
各型番の詳細はホームページよりCAD図・PDF図をダウンロードしてご確認下さい。

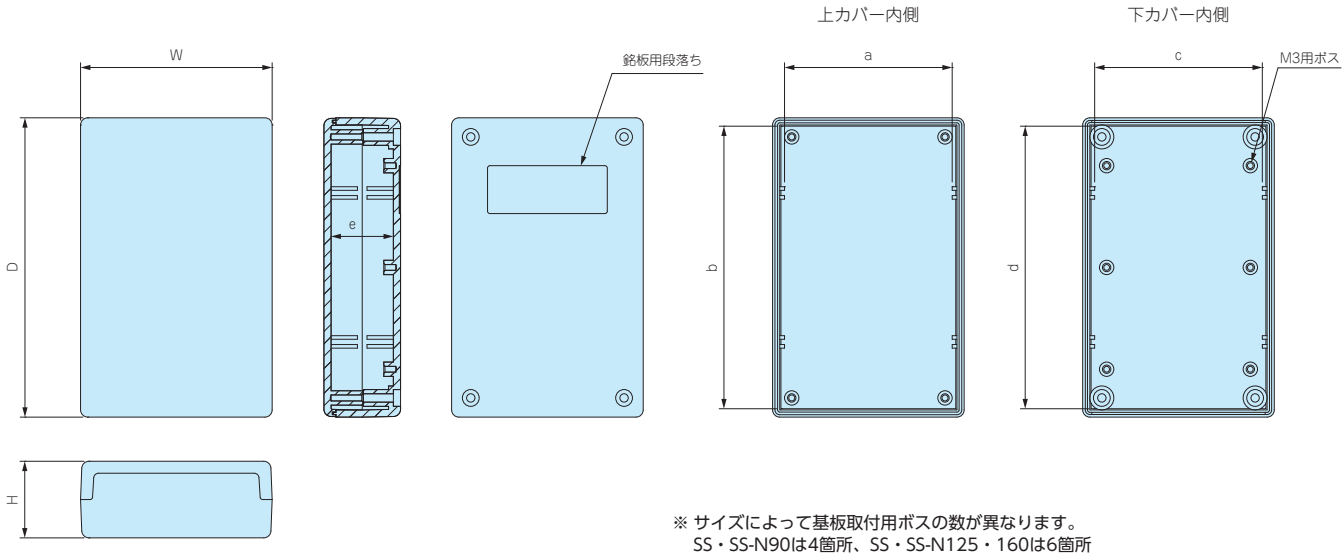

※ サイズによって基板取付用ボスの数が異なります。
SS・SS-N90は4箇所、SS・SS-N125・160は6箇所

SSシリーズ ABS樹脂•UL94HB

型番・寸法・標準価格

型　番		外形寸法			有効寸法(内部)					付属取付ビス	自重(g)	標準価格(税別)
● ホワイト	● ブラック	W	H	D	a	b	c	d	e			
SS- 90W	SS- 90B	50	26	90.3	43.5	83.5	43.5	83.5	21	M3×18	50	▲370
SS-125W	SS-125B	80	32	125	70	118	70	118	26	M3×20	100	▲580
SS-160W	SS-160B	100	38	160	90	153	90	153	32	M3×25	165	▲670

▲は値上げした製品です。

SS-Nシリーズ 難燃型ABS樹脂•UL94V-0(主成分)

型番・寸法・標準価格

型　番	W	H	D	a	b	c	d	e	付属取付ビス	自重(g)	標準価格(税別)
SS-N 90G	50	26	90.3	43.5	83.5	43.5	83.5	21	M3×18	55	▲460
SS-N125G	80	32	125	70	118	70	118	26	M3×20	115	▲710
SS-N160G	100	38	160	90	153	90	153	32	M3×25	185	▲900

▲は値上げした製品です。

PR SERIES カバー脱着プラスチックボックス

■ カスタム製品（穴加工・インクジェット印刷・塗装）についてはP15－1～61をご覧下さい。
■ カスタム製品のリピート注文品は5%割引致します。

テクニカルデータ
使用温度範囲：－10℃～+60℃

■ コーナーにテーパーを付け、非常にスッキリとしたデザインのプラスチックボックスです。
■ 壁取付をしてもカバー脱着式ですので、メンテナンスが容易です。
■ 卓上でご使用の場合はカバー面を下にしてご利用いただけます。
■ カバー取付ビスは、インサートナットで固定するので繰り返し開閉でき、頑強な構造です。

構成内容

No.	名　称	個　数	材　質	色 / 表面処理
1	カバー	1	ABS樹脂（UL94HB）	ライトグレー・ブラック / シボ
2	ボディー	1	ABS樹脂（UL94HB）	ライトグレー・ブラック / シボ
3	取付ビス（バインドM3×12）	4～6	鉄	三価黒クロメート

オプション部品（別売）

基板取付ビス
EMシリーズ
P1－117

タッピングスペーサー
TPSシリーズ
P14－5

外部取付足
CKFシリーズ
P1－119

壁掛けブラケット
WMシリーズ
P14－27

埋込電池ボックス
BCシリーズ
P13－3～6

型番目次/Photo INDEX
プラスチックケース
キャリングケース
防水・防塵樹脂ボックス
防水・防塵アルミ/ステンレスボックス
端子ボックス/防水コネクタ/ケーブルグランド
アルミサッシケース
アルミフレーム/ヒートシンクケース
メタルケース
Raspberry Piケース
フリーサイズケース/フリーサイズパネル
ラックケース/サブラック
棚板/ラックパネル
電池ホルダー/電池ボックス
アクセサリー/機構部品
カスタム製品
技術資料/各種ご案内

外観寸法図

■ 下記図面は代表共通図です。
各型番の詳細はホームページよりCAD図・PDF図をダウンロードしてご確認下さい。

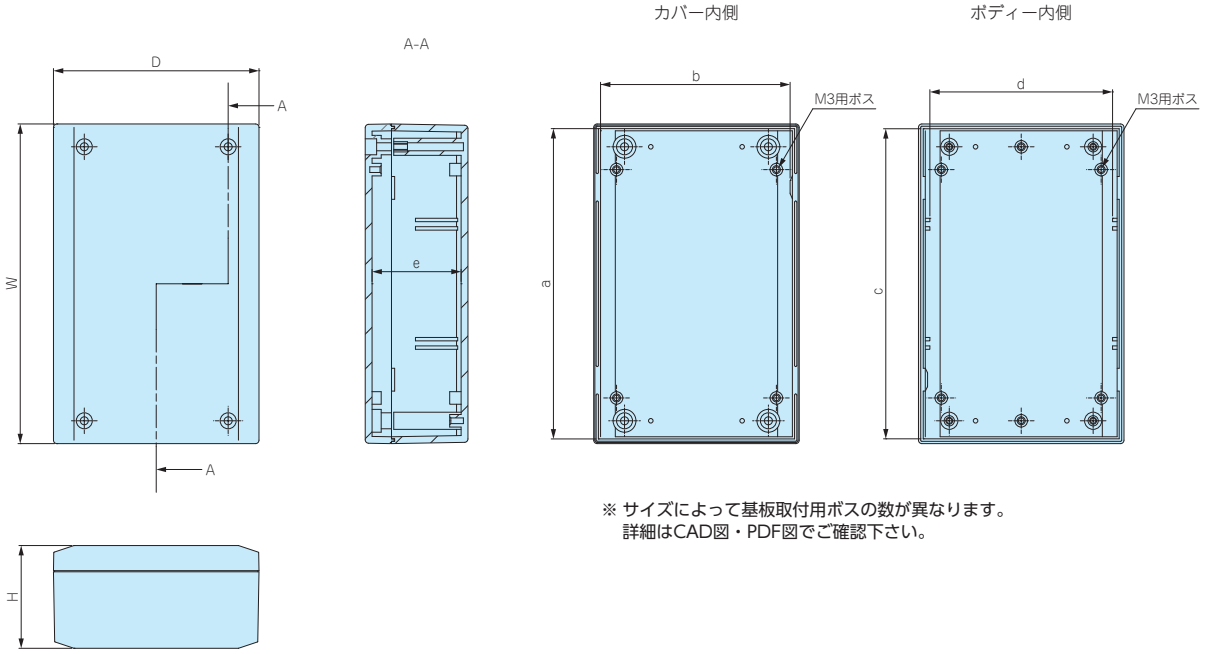

※ サイズによって基板取付用ボスの数が異なります。
詳細はCAD図・PDF図でご確認下さい。

型番・寸法・標準価格

型　番		外形寸法			有効寸法(内部)					自重(g)	標準価格(税別)
● ライトグレー	● ブラック	W	H	D	a	b	c	d	e		
PR-105G	PR-105B	105	40	65	98	58	98	54	34	85	610
PR-140G	PR-140B	140	45	90	133	83	132.5	79	39	140	790
PR-200G	PR-200B	200	50	135	193	128.5	192	123.5	44	295	1,180

製品使用例

雷レコーダ　写真提供 音羽電機工業株式会社様

融雪制御装置　写真提供 株式会社M・C・S様

PB SERIES 透明プラスチックケース

NEW SIZE

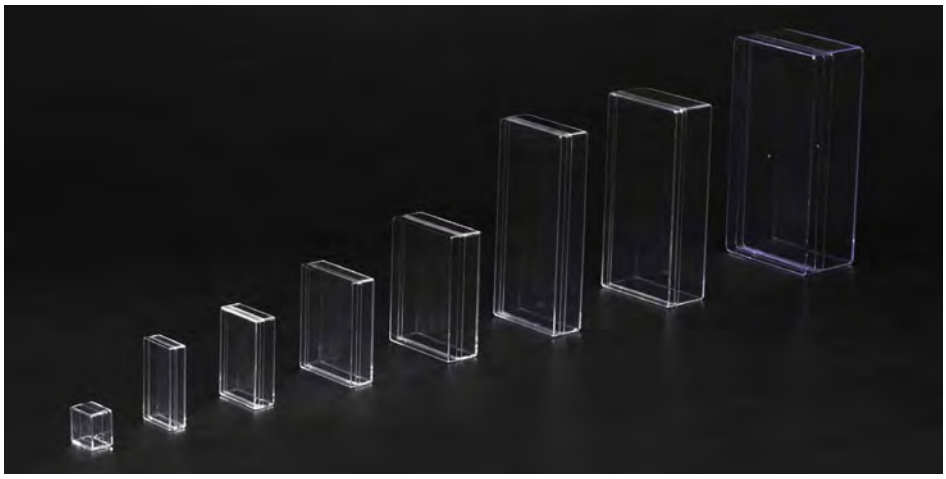

外観寸法図

■ 下記図面は代表共通図です。
各型番の詳細はホームページよりCAD図・PDF図をダウンロードしてご確認下さい。

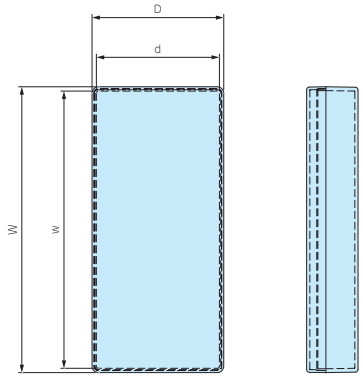

■ 4サイズ追加し、計8サイズになりました。
■ サイズ追加に伴い、従来品は型番変更となりました。

■ 試作用基板ケースや試験サンプル、標本、小物保管用ケースとしてご利用いただけます。
■ スチロール製のため、衝撃やキズに弱いので取扱いにご注意下さい。

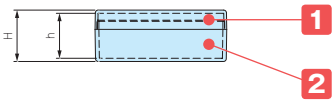

構成内容

No.	名　称	個　数	材　質	色 / 表面処理
1	上カバー	1	GPスチロール（UL94HB）	透明
2	下カバー	1	GPスチロール（UL94HB）	透明

テクニカルデータ
使用温度範囲：−10℃〜+50℃

型番・寸法・標準価格

■ 型番を変更致しました。寸法の変更はありません。詳細は下記表でご確認下さい。

型　番	従来型番	外形寸法			有効寸法（内部）			自重（g）	標準価格(税別)
		W	H	D	w	h	d		
NEW PB 3-2- 3	—	30	19	30	24.7	16.3	24.7	6.5	100
NEW PB 7-2- 4	—	68.5	15.5	39	63.4	12.7	33.9	13	120
PB 8-2- 5	PB-1	75	20	50	68.7	16.5	43.7	21	160
NEW PB 9-2- 7	—	90	23	70	84.5	19.5	64.5	34.5	190
PB11-3- 8	PB-2	110	32.7	80	104.1	28.4	74.1	57	280
PB18-3- 8	PB-3	178	32	82	172.1	28	76.1	84	430
NEW PB18-5- 9	—	179.5	45	89.5	173.3	40.8	83.3	107.5	550
PB21-6-11	PB-4	206	64	106	197.8	59.7	97.8	181.5	740

KW-48 細長プラスチックケース

外観寸法図

■ 製品の詳細はホームページよりCAD図・PDF図をダウンロードしてご確認下さい。

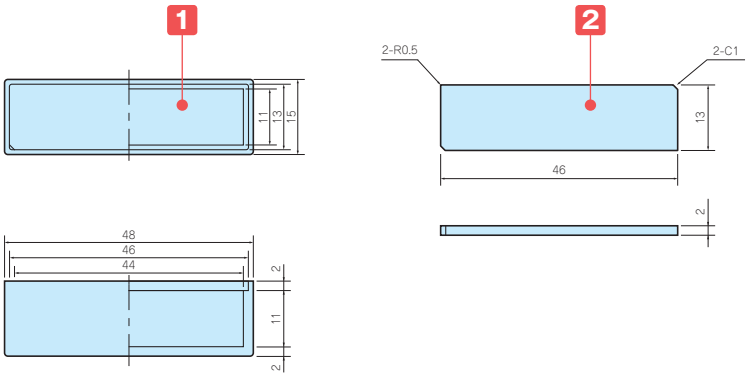

テクニカルデータ
使用温度範囲：−10℃〜+60℃

構成内容

No.	名　称	個　数	材　質	色
1	ボディー	1	ABS樹脂（UL94HB）	ブラック
2	カバー	1	ABS樹脂（UL94HB）	ブラック

型番・寸法・標準価格

型　番	W	H	D	自重（g）	標準価格(税別)
KW-48	15	15	48	6	110

型番目次/Photo INDEX
プラスチックケース
キャリングケース
防水・防塵樹脂ボックス
防水・防塵アルミ/ステンレスボックス
端子ボックス/防水コネクタ/ケーブルグランド
アルミサッシケース
アルミフレーム/ヒートシンクケース
メタルケース
Raspberry Piケース
フリーサイズケース/フリーサイズパネル
ラックケース/サブラック
棚板/ラックパネル
電池ホルダー/電池ボックス
アクセサリー/機構部品
カスタム製品
技術資料/各種ご案内

SY SERIES アルミパネルプラスチックケース

■ カスタム製品（穴加工・インクジェット印刷・表面シート製作）についてはP15−1〜61をご覧下さい。
■ カスタム製品のリピート注文品は5%割引致します。

テクニカルデータ
使用温度範囲：−10℃〜+60℃

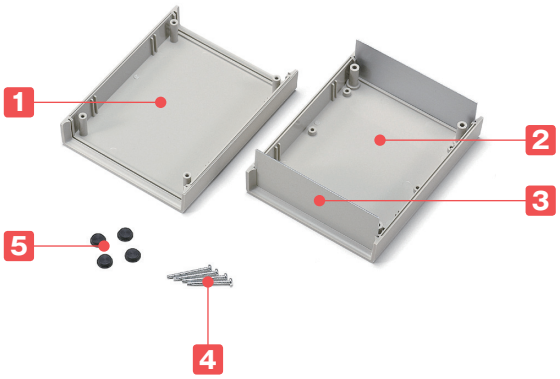

■ パネルはアルミ製の平板ですので、加工が容易です。
■ SYシリーズは2025年に廃番を予定しております。

構成内容

No.	名　称	個　数	材　質	色 / 表面処理
1	上カバー	1	ABS樹脂（UL94HB）	ライトグレー・ブラック / シボ
2	下カバー	1	ABS樹脂（UL94HB）	ライトグレー・ブラック / シボ
3	パネル	2	アルミ板 A1100P	ライトグレー・ブラック / 塗装
4	取付ビス（ナベタッピングM3）	4	鉄	三価クロメート
5	ゴム足	4	合成ゴム	ブラック

■ パネル片面保護シート付です。

オプション部品（別売）

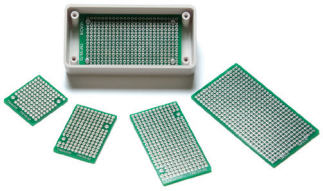

ユニバーサル基板
TNFシリーズ
P1−113〜114

基板取付タッピングビス
EMシリーズ
P1−117

タッピングスペーサー
TPSシリーズ
P14−5

外部取付足
CKFシリーズ
P1−119

埋込電池ボックス
BCシリーズ
P13−3〜6

型番目次/Photo INDEX
プラスチックケース
キャリングケース
防水・防塵樹脂ボックス
防水・防塵アルミ/ステンレスボックス
端子ボックス/防水コネクタ/ケーブルグランド
アルミサッシケース
アルミフレーム/ヒートシンクケース
メタルケース
Raspberry Piケース
フリーサイズケース/フリーサイズパネル
ラックケース/サブラック
棚板/ラックパネル
電池ホルダー/電池ボックス
アクセサリー/機構部品
カスタム製品
技術資料/各種ご案内

外観寸法図

■ 下記図面は代表共通図です。
各型番の詳細はホームページよりCAD図・PDF図をダウンロードしてご確認下さい。

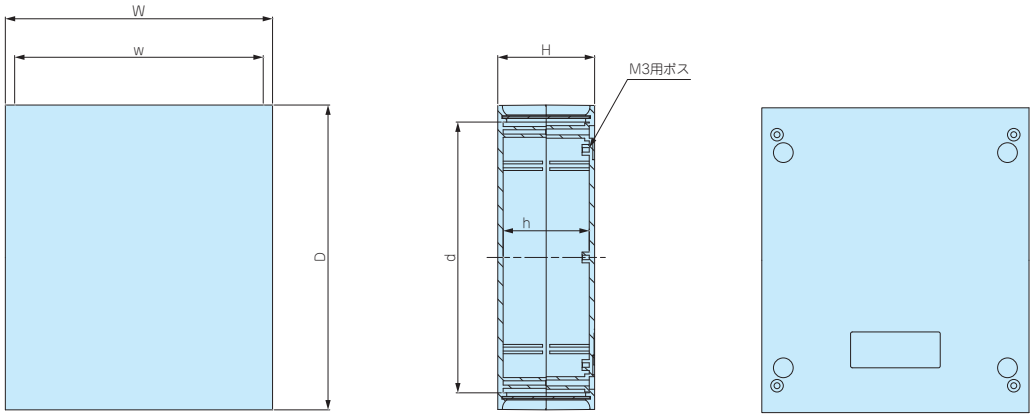

※ サイズによって基板取付用ボスの数が異なります。
SY-110・150は6箇所、SY-190は9箇所。

製品使用例

デジタル皮膜計　写真提供 株式会社サンコウ電子研究所様

SYパネル寸法

型　番	パネルW	パネルH	板厚（t）
SY-110	102.7	40.6	1.0
SY-150	142.7	48.6	1.0
SY-190	182.8	48.7	1.5

使用ナベタッピングビス

型　番	ビスサイズ
SY-110	M3×30
SY-150	M3×35
SY-190	M3×35

型番・寸法・標準価格

型　番		外形寸法			有効寸法（内部）			自重（g）	標準価格(税別)
● ライトグレー	● ブラック	W	H	D	w	h	d		
SY-110G	SY-110B	109.5	46	140	98	40	121	170	▲1,050
SY-150G	SY-150B	149	54	170	138.6	48	151	270	▲1,460
SY-190G	SY-190B	190	54	200	179.6	48	179	400	▲1,860

▲は値上げした製品です。

TNF SERIES 鉛フリーユニバーサル基板

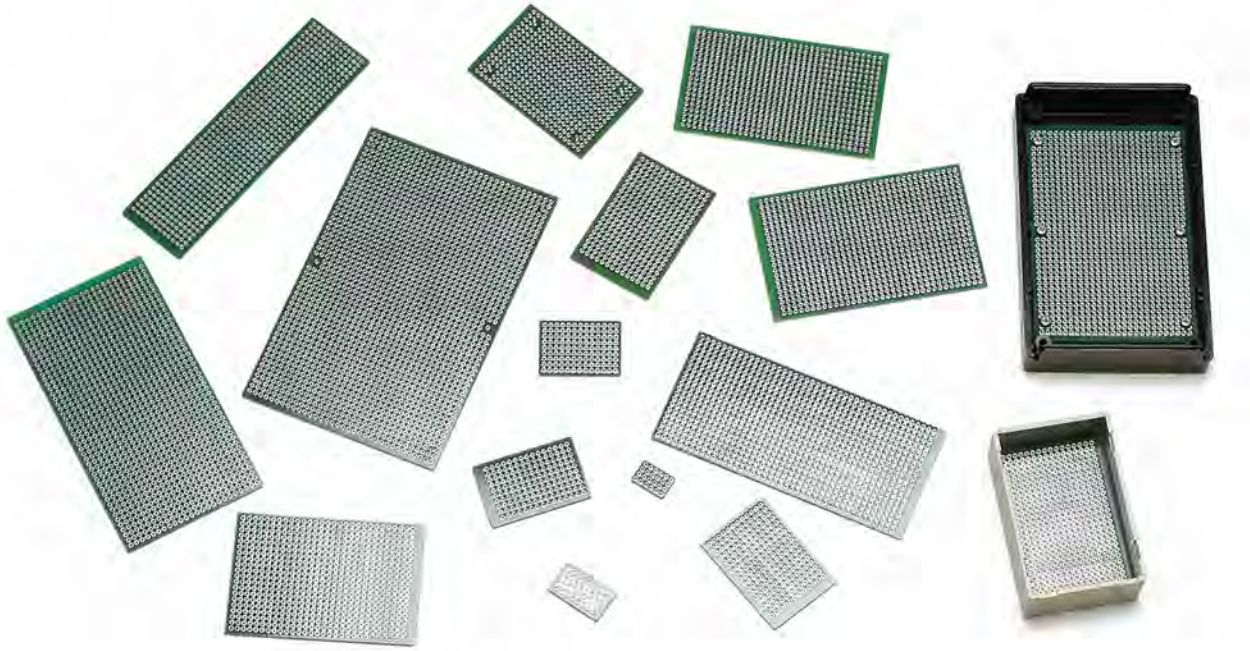

- 材質 / 表面処理：ガラスエポキシ（FR-4）/ スルーホール鉛フリーハンドレジスト
- 厚みt1.6、2.54mmピッチのユニバーサル基板です。
- 当社のケースSW、SS、SY、TW、TWNシリーズにぴったりサイズの基板です。
- 環境対策を考慮して鉛フリーハンダを採用しました。
- TNF160-240は汎用ユニバーサル基板の為、カットしてご利用下さい。

- お客様の指定寸法で切断･加工を承っております。

商品内容	納　期
標　準　品	即日発送（当社営業日 午前12：00迄）
切　断　品	実働2日目発送（当社営業日）
フライス加工･穴加工品	実働5日目発送（当社営業日）

オプション部品（別売）

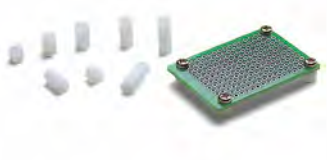

六角ジュラコン®スペーサー
DSシリーズ
P14−6

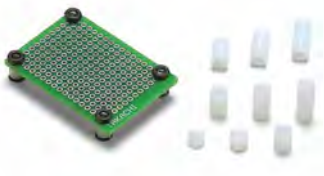

中空ジュラコン®スペーサー
DCシリーズ
P14−6

スペーサー取付用ビスセット
MTシリーズ
P14−6・49

タッピングスペーサー
TPSシリーズ
P14−5

ナット入り貼付型スペーサー
ASTシリーズ
P1〜116

タッピングビス用貼付ボス
ASRシリーズ
P1−116

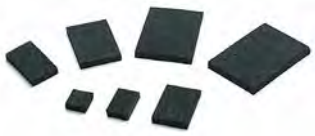

基板押さえスポンジ
URシリーズ
P14−7

基板取付タッピングビス
EMシリーズ
P1−117

SW、TW・TWN対応基板

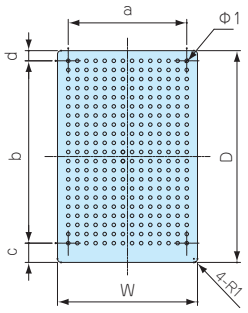

TW・TWN対応基板

■ TW4-2-5・TW4-2-6・TW4-2-8のみ対応
■ TWN4-2-5W・TWN4-2-6W・TWN4-2-8Wのみ対応

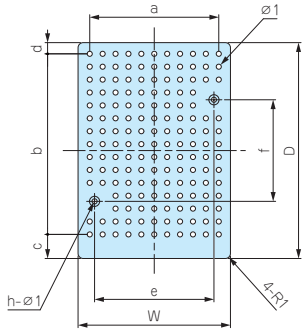

SS対応基板

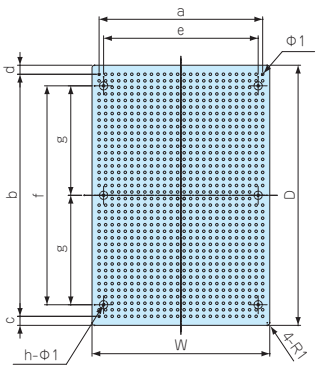

SY対応基板

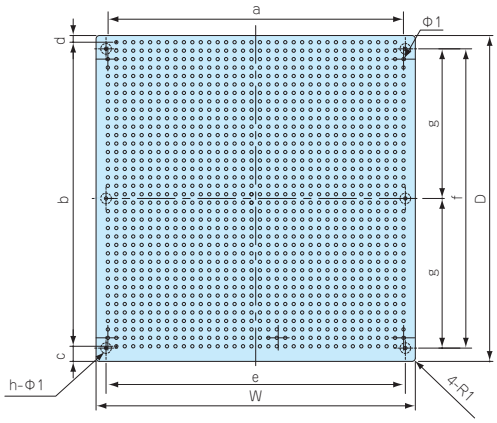

TNF160-240

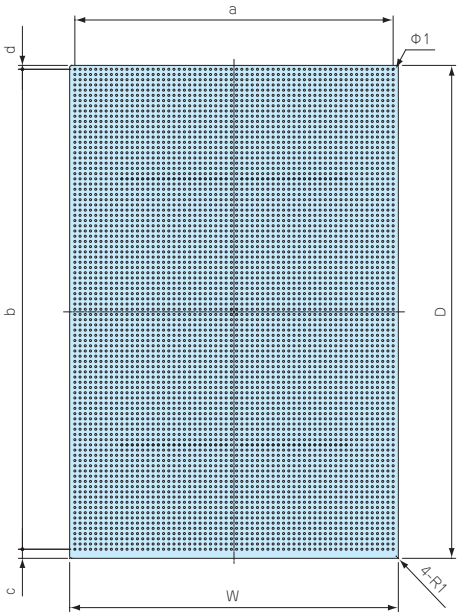

■ 各型番の詳細はホームページよりCAD図・PDF図をダウンロードしてご確認下さい。

型番・寸法・標準価格

型　番	W	D	a	b	c	d	e	f	g	h	穴数	適合ケース型番	標準価格(税別)
TNF 11- 16	10.7	15.8	7.62	12.7	1.55	1.55	–	–	–	–	4×6	SW-20	130
TNF 15- 25	15	25	10.16	20.32	2.34	2.34	–	–	–	–	5×9	SW-30	150
TNF 25- 35	25	35	20.32	30.48	2.26	2.26	–	–	–	–	9×13	SW-40	170
TNF 29- 44	29	44	22.86	35.56	5.49	2.95	–	–	–	–	10×15	SW-50·53	180
TNF 34- 49	34	49	27.94	40.64	5.45	2.91	–	–	–	–	12×17	SW-55	190
TNF 39- 59	39	59	33.02	50.8	5.37	2.83	–	–	–	–	14×21	SW-65	240
TNF 44- 69	44	69	38.1	60.96	5.29	2.75	–	–	–	–	16×25	SW-75	260
TNF 53- 79	53	79	48.26	71.12	5.21	2.67	–	–	–	–	20×29	SW-85·TW・TWN7-○-11	320
TNF 52- 89	52	89	45.72	81.28	3.86	3.86	–	–	–	–	19×33	SW-95	340
TNF 59- 94	59	94	53.34	86.36	5.09	2.55	–	–	–	–	22×35	SW-100	380
TNF 53-114	53	114	48.26	106.68	4.93	2.39	–	–	–	–	20×43	SW-120	420
TNF 63-119	63	119	58.42	111.76	4.89	2.35	–	–	–	–	24×45	SW-125	490
TNF 34-124	34	124	27.94	116.84	4.85	2.31	–	–	–	–	12×47	SW-130	350
TNF 29- 32	29.5	32.5	25.4	25.4	4.82	2.28	23.5	20	–	2	11×11 ■注2	TW・TWN4-2-5	180
TNF 29- 42	29.5	42.5	25.4	35.56	4.74	2.2	23.5	20	–	2	11×15 ■注2	TW・TWN4-2-6	180
TNF 34- 62	34.5	62.5	30.48	55.88	4.58	2.04	28.5	40	–	2	13×23 ■注2	TW・TWN4-2-8	250
TNF 39- 70	39.5	70	33.02	60.96	5.79	3.25	–	–	–	–	14×25	TW・TWN5-3-9	290
TNF 43- 79	43.5	79.5	38.1	73.66	2.92	2.92	–	–	–	–	16×30	TW・TWN5-3-10	320
TNF122- 99	122	99	116.84	91.44	3.78	3.78	–	–	–	–	47×37	–	770
TNF 43- 66	43	66	38.1	58.42	3.79	3.79	30	50	–	4	16×24 ■注1	SS- 90	250
TNF 69-101	69	101	63.5	93.98	3.51	3.51	60	85	42.5	6	26×38 ■注1	SS-125	460
TNF 89-136	89	136	83.82	129.54	3.23	3.23	80	120	60	6	34×52 ■注1	SS-160	740
TNF 96- 98	96	98	88.9	91.44	4.55	2.01	90	90	45	6	36×37 ■注1	SY-110	600
TNF128-136	136	128	129.54	121.92	4.31	1.77	130	120	60	6	52×50 ■注1	SY-150	890
TNF160-240	160	240	154.94	233.68	3.93	2.39	–	–	–	–	62×93	– ■注3	1,980

■ 注1：SS，SYシリーズ対応基板はケースのボス位置に合わせた穴がある為、穴数が異なります。
■ 注2：TNF29-32，29-42，34-62の3機種は対応ケースのボス位置に合わせた穴がある為、穴数が異なります。
■ 注3：160-240はケース内寸に合わせカットしてご使用下さい。（カット加工も承っております。）

PCB SERIES ユニバーサル基板

NEW

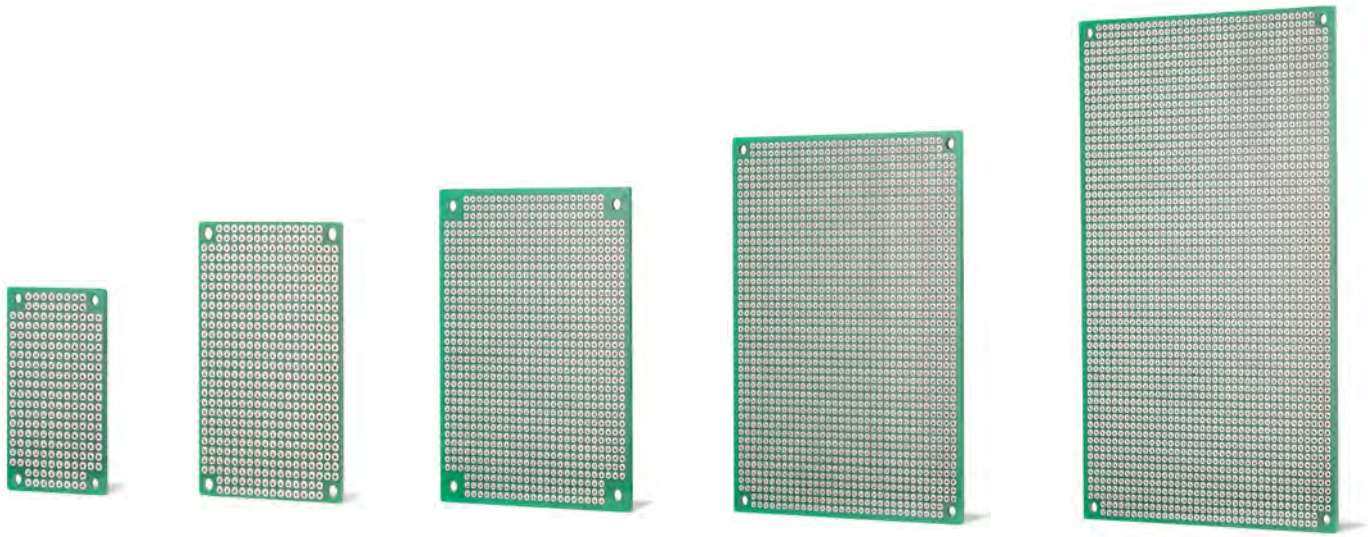

■ 両面スルーホール、2.54mmピッチのユニバーサル基板です。
強度・耐熱・絶縁性に優れたガラスエポキシ製でありながら、低価格な基板です。
■ 四隅に取付穴があいているので、ビスやスペーサーでそのまま固定出来ます。
■ 鉛フリーはんだを使用したRoHS対応品です。
■ 計5サイズからお選びいただけます。外形100×160mmはユーロ基板サイズです。

■ 下記図面は代表共通図です。
各型番の詳細はホームページよりCAD図・PDF図をダウンロードしてご確認下さい。

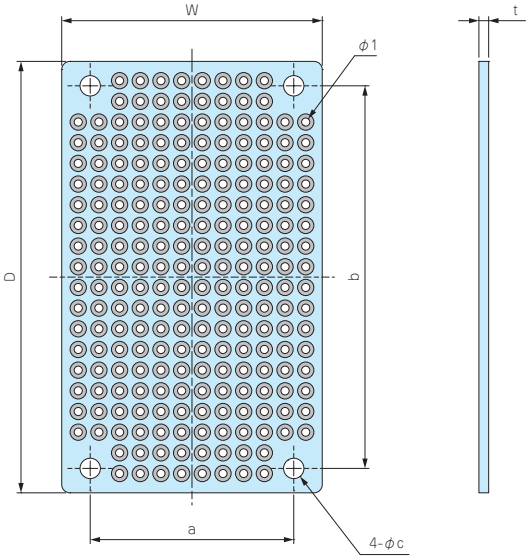

取付例

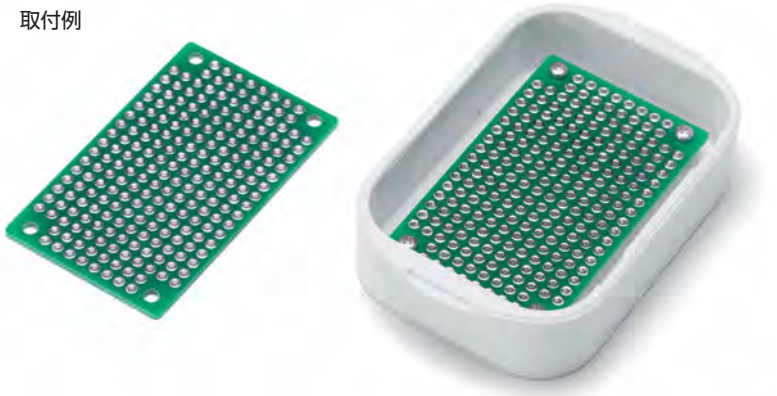

SIC5-7-□にPCB32-53を取付け

材質 / 表面処理：ガラスエポキシ (FR-4) / スルーホール　鉛フリーはんだ　レジスト

型番・寸法・標準価格

型　番	W	D	a	b	c	t	取付ビスサイズ	入　数	標準価格 (税別)
PCB 32- 53	32	53	25	47	2.5	1.2	M2 / M2.5	1	130
PCB 47- 72	47	72	41	66	3.2	1.2	M3	1	210
PCB 72- 95	72	95	62	85	3.2	1.2	M3	1	390
PCB 90-120	90	120	82	112	3.2	1.6	M3	1	590
PCB100-160	100	160	92	152	3.2	1.6	M3	1	860

AST SERIES ナット入り貼付スペーサー

NEW

■ 接着テープにより容易に貼り付けできる貼付スペーサーです。
■ ケース・ボックスに穴加工をしないで、基板や取付板を取付けることが出来る便利な部品です。
■ 強力な接着テープを使用していますので、１度貼り付けた後、再度貼り付けることは困難です。

AST2.5-□

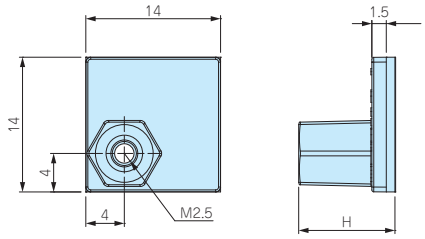

AST3-□

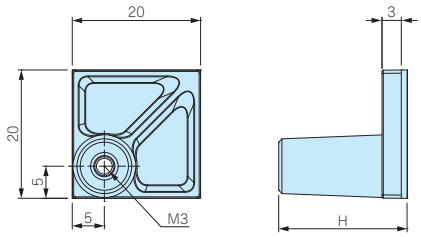

AST4-□

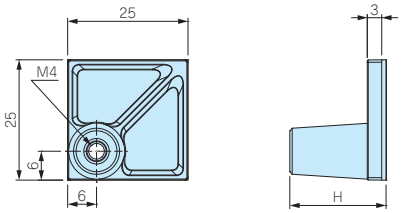

■ 基台材質 / 色：ナイロン66(UL94V-2) / ブラック
■ ナット・付属ビス 材質：鉄(三価クロメート処理)

型番・寸法・標準価格

型　番	H寸法	付属ビス	取付可能基板厚mm	推奨締め付けトルク(N•m)	自重 (g)	入　数	標準価格 (税別)
AST2.5-5B	5	ナベM2.5×5	1.0～2.0	0.3	0.6 (1個)	4 / 袋	220
AST2.5-10B	10	ナベM2.5×5	1.0～2.0	0.3	0.8 (1個)	4 / 袋	220
AST3-6B	6	ナベM3×6	1.0～3.0	0.4	1.5 (1個)	4 / 袋	240
AST3-10B	10	ナベM3×6	1.0～3.0	0.4	1.6 (1個)	4 / 袋	250
AST3-15B	15	ナベM3×6	1.0～3.0	0.4	1.8 (1個)	4 / 袋	270
AST3-20B	20	ナベM3×6	1.0～3.0	0.4	2.1 (1個)	4 / 袋	280
AST4-10.5B	10.5	ナベM4×8	1.0～3.5	0.8	2.6 (1個)	4 / 袋	280
AST4-20B	20	ナベM4×8	1.0～3.5	0.8	3.2 (1個)	4 / 袋	300

パック型番・標準価格

型　番	入　数	標準価格 (税別)
AST2.5-5B-P	100	3,830
AST2.5-10B-P	100	3,830
AST3-6B-P	100	4,210
AST3-10B-P	100	4,380
AST3-15B-P	100	4,590
AST3-20B-P	100	4,980
AST4-10.5B-P	50	2,540
AST4-20B-P	50	2,560

■ まとめてご購入の場合はパック売りをご利用下さい。単価が下がりお得です。パック型番・標準価格表をご参照下さい。
■ パック売りにはビスは付属しておりません。

ASR SERIES 貼付ボス

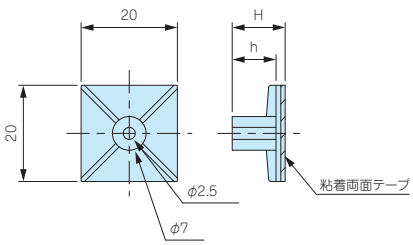

■ M3タッピングビス固定用の貼付ボスです。
基板取付けの際はタッピングビスEM-3、EM-3-6をご利用下さい。
(P1－117)
■ 取付けの際は貼り付ける面のゴミを取り除き、脱脂洗浄を行って下さい。
■ 1度貼り付けた両面テープは再度貼り付けることは出来ません。

テクニカルデータ
締付トルク：0.4N•m(推奨)

型番・寸法・標準価格

■ 材質 / 色：ナイロン66 (UL94V-2) / ナチュラル

型　番	H	h	自重 (g)	入　数	標準価格(税別) / 袋
ASR- 5	5.1	3.1	0.9 (1個)	10 / 袋	310
ASR- 6	6.4	4.4	1.0 (1個)	10 / 袋	310
ASR- 7	7.2	5.1	0.9 (1個)	10 / 袋	310
ASR- 8	8.1	6.3	0.9 (1個)	10 / 袋	310
ASR- 9	9	7	1.0 (1個)	10 / 袋	310
ASR-11	11	9	1.0 (1個)	10 / 袋	310
ASR-13	12.7	10.7	1.2 (1個)	10 / 袋	310
ASR-14.5	14.7	12.8	1.1 (1個)	10 / 袋	350
ASR-16	15.9	13.9	1.3 (1個)	10 / 袋	370
ASR-19	19.1	17.1	1.4 (1個)	10 / 袋	370

型番目次/Photo INDEX
プラスチックケース
キャリングケース
防水・防塵樹脂ボックス
防水・防塵アルミ/ステンレスボックス
端子ボックス/防水コネクタ/ケーブルグランド
アルミサッシケース
アルミフレーム/ヒートシンクケース
メタルケース
Raspberry Piケース
フリーサイズケース/フリーサイズパネル
ラックケース/サブラック
棚板/ラックパネル
電池ホルダー/電池ボックス
アクセサリー/機構部品
カスタム製品
技術資料/各種ご案内

EM SERIES 固定用タッピングビス

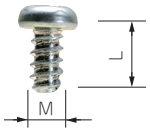

■ 基板取付ボスに固定する際にご利用下さい。
■ EM-3-6は基板の板厚が t1.6以上の場合にご使用下さい。

型番・寸法・標準価格

■ 材質 / 表面処理：鉄 / 三価クロメート

型　番	M	L	適応機種	入　数	標準価格(税別) / 袋
EM-1.6	1.6	4	CSS・CS WC・PS (M1.6ボスサイズのみ)	50 / 袋	310
EM-2	2	5	SIC・SIM・PS・TW・TWN・TWF PF・WC・WP（M2ボスサイズのみ）	50 / 袋	250
EM-2.3	2.3	6	WH・LC・LCT・LCS・LCE・PFE WSC（カバー側ボスのみ） PF・PFF（M2.3ボスサイズのみ） TW・TWN・TWF（M2.3ボスサイズのみ） WP（M2.3ボスサイズのみ）	50 / 袋	250
EM-2.3-8	2.3	8	WSC (ベース側ボスのみ)	50 / 袋	250
EM-2.6	2.6	6	PF・PFF・WP (M2.6ボスサイズのみ)	50 / 袋	250
EM-3	3	5	SU・SS・SS-N・PR・OP・SY・GHA・LM TWS・TW・TWN・TWF (M3ボスサイズのみ) GA (M3ボスサイズのみ)	50 / 袋	250
EM-3-6	3	6		50 / 袋	250

※標準価格は目安の販売価格となります。

MR SERIES ヘクサロビュラタッピングビス

皿タッピングビス

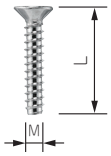

ナベタッピングビス

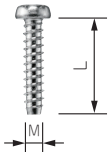

ヘッド形状(ピンあり)　ヘッド形状(ピンなし)

＊注：MR1.6-6S、MR2.6-10□、MR3-14□はヘッド中心部のピンはありません。

■ 通信機器用の特殊ネジや取外し防止用ネジとしてご利用下さい。
■ 締付け、取外しに専用ドライバーが必要になります。
■ ヘクサロビュラとは、トルクスネジと同形状のネジでISO規格、JIS規格での名称です。
■ 樹脂用のタッピングネジです。

型番・寸法・標準価格

型　番	M	L	穴番号	頭形状	材質	表面処理	適応機種	入数	標準価格(税別) / 袋
MR1.6- 6S *	1.6	6	T3	ナベ	鉄	ニッケルメッキ	CSS・CS	20 / 袋	310
MR2.5- 8PS	2.5	8	T8	ナベ	鉄	ニッケルメッキ	PF・PFE・PFF（M2.5サイズ）	20 / 袋	220
MR2.6-10S *	2.6	10	T8	皿	鉄	ニッケルメッキ	TW/TWN4-2-5・4-2-6・4-2-8・5-2-5・5-2-7・5-3-5・5-3-7・5-4-7・8-2-8・8-4-8 TWF4-2-5・5-2-5・5-3-5・5-2-7・5-3-7・5-4-7・5-3-9	20 / 袋	260
MR2.6-10B *	2.6	10	T8	皿	鉄	三価黒クロメート		20 / 袋	290
MR2.6-12PS	2.6	12	T8	ナベ	鉄	ニッケルメッキ	LCT/LCS/LC115-F2・F3・145S-F6	20 / 袋	290
MR2.6-14PS	2.6	14	T8	ナベ	鉄	ニッケルメッキ	LCT/LCS/LC115H-F2・F3・M2・9V 135・135H-F4・M2・M3・9V 145・145H-F6・M2・M4 165・165H-M4	20 / 袋	290
MR2.6-14S	2.6	14	T8	皿	鉄	ニッケルメッキ	TW/TWN7-2-11・7-4-11・7-5-11 TWF7-2-11・7-4-11・7-5-11・8-2-8・8-4-8 LCT/LCS115-N・F2・F3 LC115-N・F2・F3・145S-N・F6 LCE115-N	20 / 袋	290
MR2.6-18S	2.6	18	T8	皿	鉄	ニッケルメッキ	LCT/LCS/LC115H-N・F2・F3・M2・9V 135・135H-N・F4・M2・M3・9V 145・145H-N・F6・M2・M4 165・165H-N・M4 LCE115H-N・135-N・145H-N・165H-N	20 / 袋	290
MR3 - 8PS	3	8	T10	ナベ	鉄	ニッケルメッキ	PF・PFE・PFF（M3サイズ）	20 / 袋	280
MR3 -14S *	3	14	T10	皿	鉄	ニッケルメッキ	TW・TWN・TWF（M3サイズ）	20 / 袋	240
MR3 -14B *	3	14	T10	皿	鉄	三価黒クロメート		20 / 袋	240

※標準価格は目安の販売価格となります。

型番目次/Photo INDEX
プラスチックケース
キャリングケース
防水・防塵樹脂ボックス
防水・防塵アルミ/ステンレスボックス
端子ボックス/防水コネクタ/ケーブルグランド
アルミサッシケース
アルミフレーム/ヒートシンクケース
メタルケース
Raspberry Piケース
フリーサイズケース/フリーサイズパネル
ラックケース/サブラック
棚板/ラックパネル
電池ホルダー/電池ボックス
アクセサリー/機構部品
カスタム製品
技術資料/各種ご案内

STP SERIES フック付ストラップ

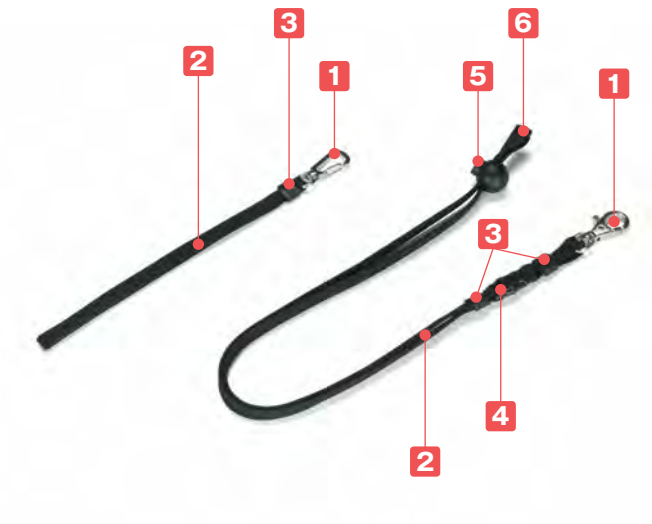

■ 金属製フック付のストラップです。
■ 携帯ストラップとネックストラップの2タイプございます。
■ ネックストラップタイプは着脱パーツと長さ調整パーツ付です。
■ キーリング（CR-20）とセットでご使用下さい。

使用例

携帯タイプ

ネックタイプ

仕 様

ネックストラップタイプ

■ ネックストラップのみ着脱パーツと調整パーツ付です。

構成内容

No.	名 称	個 数	材 質	色 / 表面処理
1	取付フック金具	1	亜鉛ダイキャスト+鉄	ニッケルメッキ
2	ストラップ	1	ナイロン/ポリエステル	ブラック
3	樹脂カバー	1/2	ポリウレタン/エラストマ	ブラック
4	着脱パーツ（ネックタイプのみ）	1	ポリアセタール	ブラック
5	調整パーツ（ネックタイプのみ）	1	ナイロン	ブラック
6	留め具（ネックタイプのみ）	1	ポリエチレン	ブラック

型番・寸法・標準価格

型 番	ストラップ幅	ストラップ長さ	ストラップ材質	樹脂カバー材質	標準価格(税別) / 袋
STP-200	8	200	ナイロン	ポリウレタン×1個	320
STP-450	10	450	ポリエステル	エラストマ×2個	1,060

CR-20 キーリング

取付例

■ ケースに取り付ける場合は、ケース本体に穴加工が必要になります。

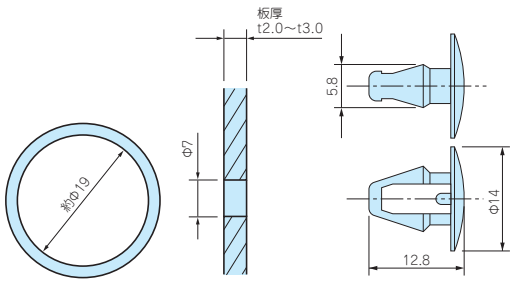

構成内容

名 称	個 数	材 質	色 / 表面処理
リング	1	SWRM6	ニッケル
取付クリップ	1	ナイロン	ブラック

型番・寸法・標準価格

型 番	リング内経	取付穴	対応板厚	標準価格(税別) / 袋
CR-20	約φ19	φ7	t2.0～t3.0	90

型番目次/Photo INDEX
プラスチックケース
キャリングケース
防水・防塵樹脂ボックス
防水・防塵アルミ/ステンレスボックス
端子ボックス/防水コネクタ/ケーブルグランド
アルミサッシケース
アルミフレーム/ヒートシンクケース
メタルケース
Raspberry Piケース
フリーサイズケース/フリーサイズパネル
ラックケース/サブラック
棚板/ラックパネル
電池ホルダー/電池ボックス
アクセサリー/機構部品
カスタム製品
技術資料/各種ご案内

CKF SERIES プラスチック外部取付足

■ 製品のCAD図・PDF図をホームページよりダウンロード可能です。

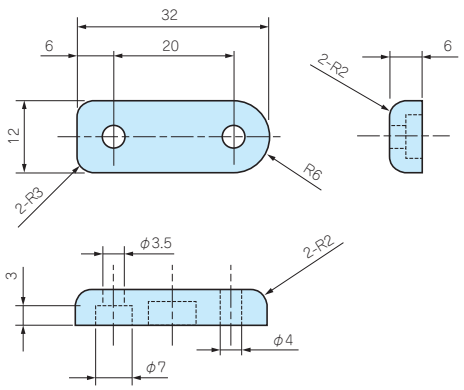

型番・寸法・標準価格

型　番		W	H	D	適応機種	入 数	標準価格(税別) / 袋
● ブラック	● ライトグレー						
CKF-1B	CKF-1G	32	6	12	PRシリーズ、SS-90	4 / 袋	190

■ 材質 / 表面処理：ABS (UL94HB) / シボ
■ 取付用ビスは、下記のビス対応表をご参照下さい。

ビス対応表

型　番	名　称	材質 / 表面処理	適応機種	入　数	標準価格(税別) / 袋
MT-23B	バインドM3×20	鉄 / 三価黒クロメート	PRシリーズ	4 / 袋	70
MT-33K	ナベタッピングM3×25	鉄 / 三価クロメート	SS-90	4 / 袋	70

型番目次/Photo INDEX
プラスチックケース
キャリングケース
防水・防塵樹脂ボックス
防水・防塵アルミ/ステンレスボックス
端子ボックス/防水コネクタ/ケーブルグランド
アルミサッシケース
アルミフレーム/ヒートシンクケース
メタルケース
Raspberry Piケース
フリーサイズケース/フリーサイズパネル
ラックケース/サブラック
棚板/ラックパネル
電池ホルダー/電池ボックス
アクセサリー/機構部品
カスタム製品
技術資料/各種ご案内

プラスチックケース　追加工・印刷のカスタマイズ

お客様仕様のケース追加工を1個から短納期にて承ります。

図面送付 ▶ 内容確認 ▶ お見積 ▶ 受注

★受注日は、実働日に含まれません。

■ 詳細の加工内容・加工方法・CADデータのご利用についてはP15−1〜61をご覧下さい。

■ 納期は基準日です。内容、数量、標準品の在庫状況によって変わることがあります。

■ カスタム製品のご質問やご相談・見積依頼は営業部までお問合わせ下さい。

穴加工のみ

通常納期 実働5日発送

営業部　TEL：048-222-7640
FAX：048-222-7652
E-MAIL：custom@takachi-el.co.jp

インクジェット印刷

通常納期 実働8日発送

指定色塗装

通常納期 実働11日発送

インクジェット印刷+塗装

通常納期 実働14日発送

樹脂部品の加工時の注意

■ 加工・組立ての際は切削油・ネジロック剤は使用しないで下さい。また、表面をふき取る場合は中性洗剤を薄めたものを使用して下さい。
切削油・ネジロック・有機溶剤、酸性・アルカリ性洗剤を使用すると樹脂に亀裂が発生する場合があります。

■ フラックスやフラックス洗浄液が樹脂に付着するとクラックが発生する場合があります、樹脂に直接付着しないようにご注意下さい。

樹脂の接着剤

ABS樹脂	EP−330（セメダイン）	接着用溶剤
	3000DH（セメダイン）	メチルエチルケトン
ポリカーボネート	EP−330（セメダイン）、1500（セメダイン）	接着用溶剤
	3000DH（セメダイン）	塩化メチレン
シリコンゴム	KE45T（信越化学工業（株））	硬化後はゴム弾性体になります。

■ 溶剤は塗料店でお買求め下さい。

追加工をタカチにご依頼頂ければ、お客様の加工ミスのリスクは無くなります。是非ご利用下さい。

型番目次/Photo INDEX
プラスチックケース
キャリングケース
防水・防塵樹脂ボックス
防水・防塵アルミ/ステンレスボックス
端子ボックス/防水コネクタ/ケーブルグランド
アルミサッシケース
アルミフレーム/ヒートシンクケース
メタルケース
Raspberry Piケース
フリーサイズケース/フリーサイズパネル
ラックケース/サブラック
棚板/ラックパネル
電池ホルダー/電池ボックス
アクセサリー/機構部品
カスタム製品
技術資料/各種ご案内

TLW SERIES チルトレッグ

製品使用例

■ 2色成型により作られたソフトなデザインのチルトレッグです。
■ 接地部が弾力のあるエラストマー（TPE）製で滑りにくくなっています。
■ TLW-46は3タイプ、TLW-70は2タイプの色仕様からお選びいただけます。

テクニカルデータ
耐荷重：7kg

構成内容

No.	名　称	個 数	材　質	色 / 表面処理
1	フロントフィート	2	PC+ABS樹脂（UL94V-0 主成分）、TPE	ブラック、ブラック・ネイビー、グレー・ライトグレー、グレー / シボ
2	リアフィート	2	PC+ABS樹脂（UL94V-0 主成分）、TPE	ブラック、ブラック・ネイビー、グレー・ライトグレー、グレー / シボ
–	取付ビス（ナベM3×8）	4	鉄	三価黒クロメート
–	M3用ナット	4	鉄	三価黒クロメート

■ 下記図面は代表共通図です。
各型番の詳細はホームページよりCAD図・PDF図、3DCADデータをダウンロードしてご確認下さい。

取付穴（フロント）

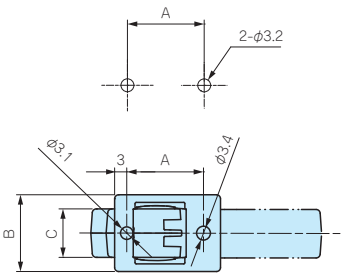

取付穴（リア）

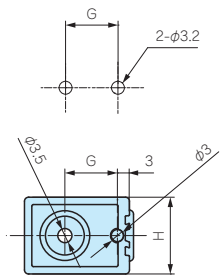

■ 取付板厚範囲：3.5mmまで

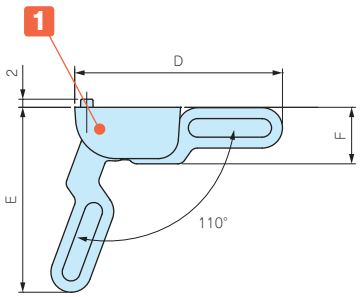

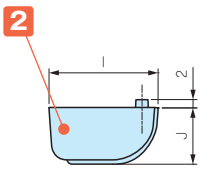

■ アルミケース・プラスチックケースどちらにも使用可能です。
タカチ製品以外の筐体にもご利用いただけます。

型番・寸法・標準価格

型　番	A	B	C	D	E	F	G	H	I	J	樹脂色	TPE色	自重 (g)	標準価格(税別) / 袋
TLW-46BB	19	19	12	51.2	45.9	14	13	19	27	14	ブラック	ブラック	23	590
TLW-46NG	19	19	12	51.2	45.9	14	13	19	27	14	ネイビー	グレー	23	590
TLW-46LG	19	19	12	51.2	45.9	14	13	19	27	14	ライトグレー	グレー	23	590
TLW-70BB	30	25	16	75.4	69	21.5	20	25	39	21.5	ブラック	ブラック	59	990
TLW-70LG	30	25	16	75.4	69	21.5	20	25	39	21.5	ライトグレー	グレー	59	990

型番目次/Photo INDEX
プラスチックケース
キャリングケース
防水・防塵樹脂ボックス
防水・防塵アルミ/ステンレスボックス
端子ボックス/防水コネクタ/ケーブルグランド
アルミサッシケース
アルミフレーム/ヒートシンクケース
メタルケース
Raspberry Piケース
フリーサイズケース/フリーサイズパネル
ラックケース/サブラック
棚板/ラックパネル
電池ホルダー/電池ボックス
アクセサリー/機構部品
カスタム製品
技術資料/各種ご案内

TL SERIES チルトレッグ

■ 製品の詳細はホームページよりCAD図・PDF図をダウンロードしてご確認下さい。

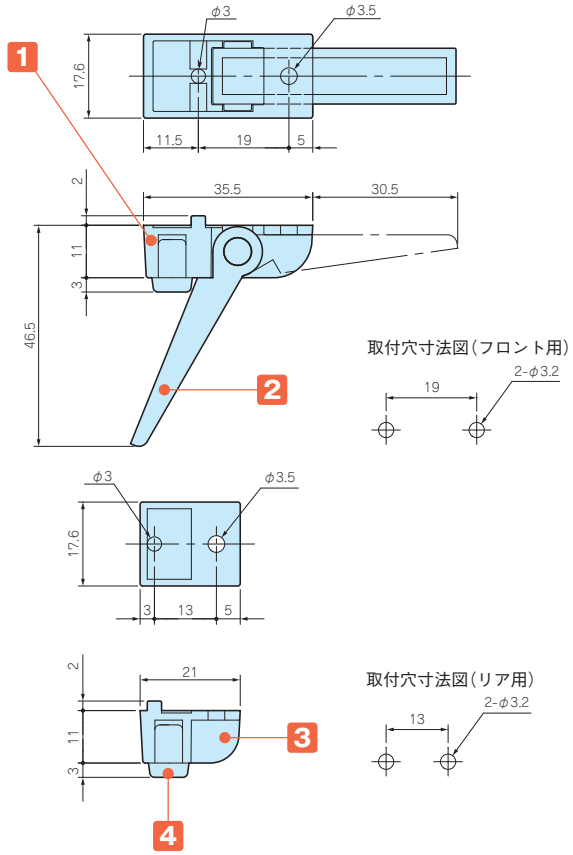

■ グレー色は色移行しにくい色です。
ブラック色は長期間経過すると色が移行します。ご注意下さい。

テクニカルデータ
耐荷重：7kg

構成内容

No.	名　称	個数	材　質	色 / 表面処理
1	フロントフィート	2	ABS (UL94HB)	ブラック・グレー・ライトグレー
2	ロータ	2	ABS (UL94HB)	ブラック・グレー・ライトグレー
3	リアフィート	2	ABS (UL94HB)	ブラック・グレー・ライトグレー
4	ラバーフット	4	EPDM	ブラック・グレー
–	取付ビス（ナベM3×8）	4	鉄	三価黒クロメート
–	M3用ナット	4	鉄	三価黒クロメート

型番・標準価格

型　番	本体色	ラバーフット色	標準価格（税別）
TL-45BB	ブラック	ブラック	290
TL-45GG	グレー	グレー	290
TL-45SG	ライトグレー	グレー	290

■ 取付板厚範囲：3.5mmまで

TI-70B チルトスタンド

■ 各型番の詳細はホームページよりCAD図・PDF図をダウンロードしてご確認下さい。

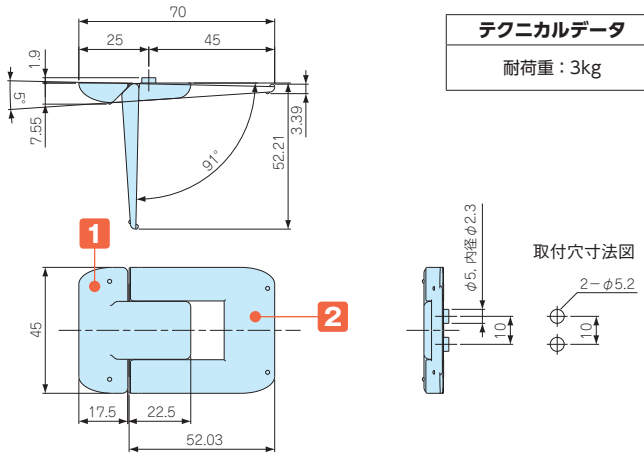

テクニカルデータ
耐荷重：3kg

■ ケースやボックスを傾斜させる為のオプション部品です。

製品使用例

構成内容

No.	名　称	個数	材　質	色 / 表面処理
1	本体	1	ABS (UL94HB)	ブラック / シボ
2	脚	1	ABS (UL94HB)	ブラック / シボ
–	取付ビス（ナベタッピングM3×6）	2	鉄	三価クロメート
–	ワッシャー	2	鉄	ニッケルメッキ

型番・標準価格

型　番	標準価格（税別）
TI-70B	250

型番目次/Photo INDEX
プラスチックケース
キャリングケース
防水・防塵樹脂ボックス
防水・防塵アルミ/ステンレスボックス
端子ボックス/防水コネクタ/ケーブルグランド
アルミサッシケース
アルミフレーム/ヒートシンクケース
メタルケース
Raspberry Piケース
フリーサイズケース/フリーサイズパネル
ラックケース/サブラック
棚板/ラックパネル
電池ホルダー/電池ボックス
アクセサリー/機構部品
カスタム製品
技術資料/各種ご案内

GDH SERIES ベルトクリップ

■ 製品の詳細はホームページよりCAD図・PDF図をダウンロードしてご確認下さい。

取付例

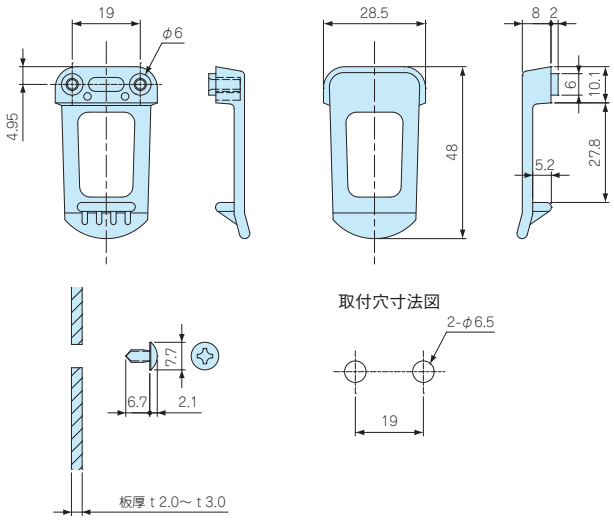

構成内容

No.	名　称	個数	材　質	色 / 表面処理
1	クリップ本体	1	ABS（UL94HB）	ホワイト・ブラック / シボ
2	取付ビス（トラスタッピングM3.5×6）	2	鉄	亜鉛メッキ

型番・寸法・標準価格

型　番		W	H	D	標準価格(税別)
● ホワイト	● ブラック				
GDH-1W	GDH-1B	28.5	10	48	150

DK SERIES ベルトクリップ

■ 各型番の詳細はホームページよりCAD図・PDF図をダウンロードしてご確認下さい。

DK-1

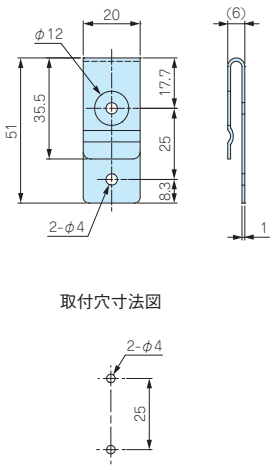

DK-2

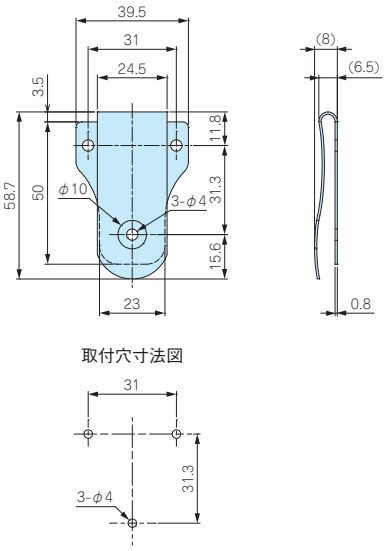

型番・標準価格

型　番	材　質	表面処理	標準価格(税別)
DK-1	SPCC	クロムメッキ	▲220
DK-2	SPCC	クロムメッキ	▲380

▲は値上げした製品です。

型番目次/Photo INDEX
プラスチックケース
キャリングケース
防水・防塵樹脂ボックス
防水・防塵アルミ/ステンレスボックス
端子ボックス/防水コネクタ/ケーブルグランド
アルミサッシケース
アルミフレーム/ヒートシンクケース
メタルケース
Raspberry Piケース
フリーサイズケース/フリーサイズパネル
ラックケース/サブラック
棚板/ラックパネル
電池ホルダー/電池ボックス
アクセサリー/機構部品
カスタム製品
技術資料/各種ご案内

WM SERIES 壁掛ブラケット

使用方法

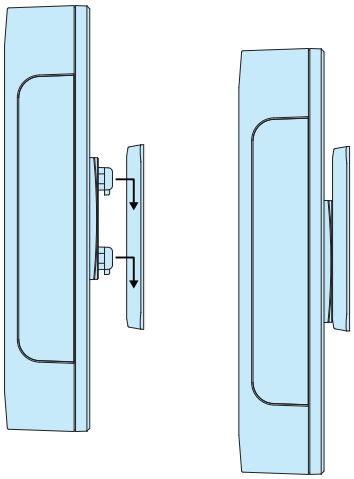

■ 壁面に引掛け機器の設置が出来る樹脂製の壁掛けブラケットです。
■ 大小２サイズをご用意しておりますので機器の大きさに合わせて選択して下さい。
■ ケース板厚t0.8～t3.5まで対応しますので板金ケースから樹脂ボックスまで幅広いケースに使用出来ます。
■ 取付けの際はケースに穴加工が必要です。
■ ベース部品にフック部品を引掛ける際の方向性がありますので現品にてご確認下さい。

テクニカルデータ

耐荷重：WM-1……2kg
WM-2……5kg

※耐荷重はしっかりブラケットを取付けた状態での静荷重です。

WM-1

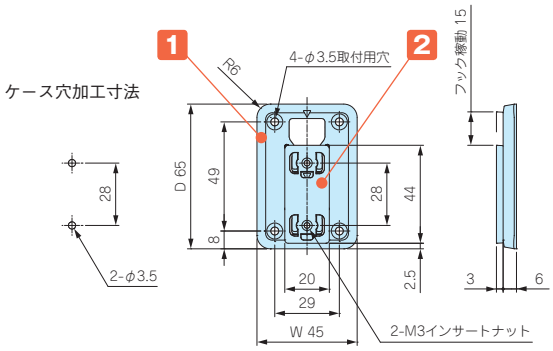

WM-2

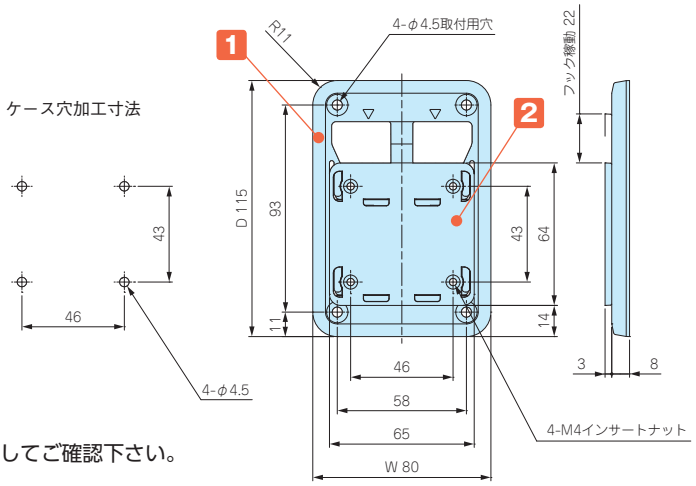

■ 各型番の詳細はホームページよりCAD図・PDF図をダウンロードしてご確認下さい。

構成内容

No.	名　称	個　数	材　質	色 / 表面処理
1	ベース	1	PC＋ABS（UL94HB）	オフホワイト・ダークグレー / シボ
2	フック	1	PC＋ABS（UL94HB）	オフホワイト・ダークグレー / シボ
–	取付ビス	2（WM-1） 4（WM-2）	鉄	ニッケルメッキ

付属ビス　WM-1□：バインドM3×8
WM-2□：バインドM4×8

型番・寸法・標準価格

型　番		W	D	対応ケース板厚	自重(g)	標準価格(税別)
● オフホワイト	● ダークグレー					
WM-1W	WM-1D	45	65	t0.8～t3.5	11.5	300
WM-2W	WM-2D	80	115	t0.8～t3.5	48	▲580

▲は値上げした製品です。

NMG SERIES ネオジム磁石

ネオジム磁石とは…ネオジム・鉄・ホウ素を主成分とする希土類磁石（レアアース磁石）の一つです。
永久磁石の中では最も強力です。

■ 工作機械、キャビネット、鉄柱等に取付けの際にご使用下さい。
■ 材質 / 表面処理：ネオジム / ニッケルメッキ

丸型マグネット

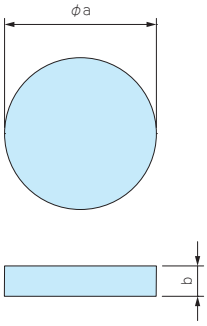

■ 接着剤等で取付けが可能です。

構成内容

型　番	a	b	自重(g)	標準価格(税別)
NMG3-15N	15	3	4	▲270
NMG3-20N	20	3	7.1	▲310
NMG5-22N	22	5	11.4	460
NMG5-25N	25	5	18.4	640

▲は値上げした製品です。※標準価格は目安の販売価格となります。

丸型皿穴付マグネット

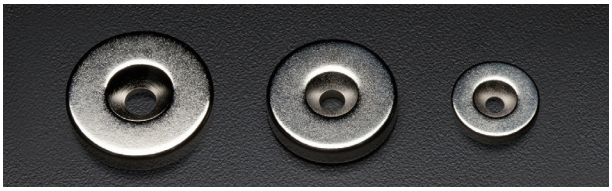

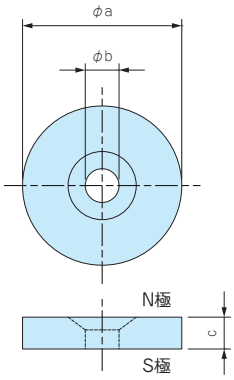

■ 皿穴が付いておりますのでビス止めが可能です。
■ 全3サイズ（M3用、M4用、M5用）、4種類からご選択可能です。
■ 皿穴側がN極です。

構成内容

型　番	a	b	c	皿穴サイズ	自重(g)	標準価格(税別)
NMG3-15M3	15	3.2	3	M3用	3.8	▲310
NMG3-20M3	20	3.2	3	M3用	6.9	▲410
NMG5-22M4	22	4.3	5	M4用	13.7	740
NMG5-25M5	25	5.3	5	M5用	17.6	970

▲は値上げした製品です。※標準価格は目安の販売価格となります。

角型皿穴付マグネット

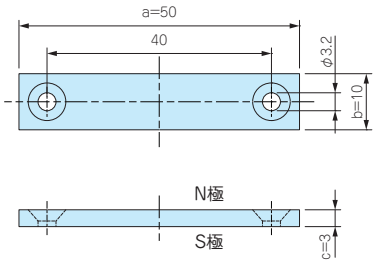

■ 皿穴(M3用)が付いておりますのでビス止めが可能です。
■ 皿穴側がN極です。

構成内容

型　番	a	b	c	皿穴サイズ	自重(g)	標準価格(税別)
NMG3-50M3	50	10	3	M3用	11.3	▲650

▲は値上げした製品です。※標準価格は目安の販売価格となります。

型番目次/Photo INDEX
プラスチックケース
キャリングケース
防水・防塵樹脂ボックス
防水・防塵アルミ/ステンレスボックス
端子ボックス/防水コネクタ/ケーブルグランド
アルミサッシケース
アルミフレーム/ヒートシンクケース
メタルケース
Raspberry Piケース
フリーサイズケース/フリーサイズパネル
ラックケース/サブラック
棚板/ラックパネル
電池ホルダー/電池ボックス
アクセサリー/機構部品
カスタム製品
技術資料/各種ご案内

取付例1

ケース内部にザグリ加工をする

接着剤でマグネットを取付け

磁石が強力ですので、樹脂の板厚を隔てても取付け可能です。

取付例2

ケースに穴加工をする

ナット等を使用して、外からビス止め

取付けをする

取扱注意事項警告（磁力が大変強力ですので取扱いに注意が必要です。）

磁石を離す際、吸着力によって衝突し、破損する恐れがあります。

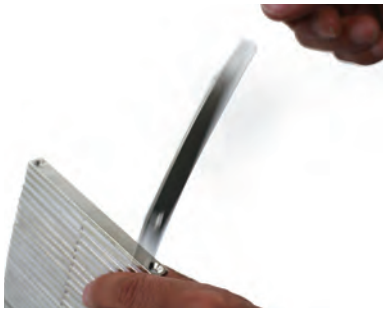

磁石は強い負荷によって、破損する恐れがあります。

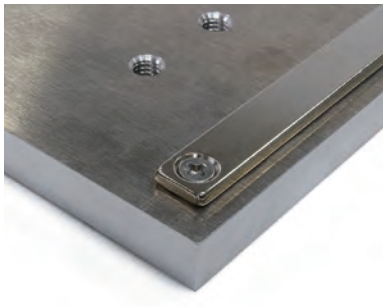

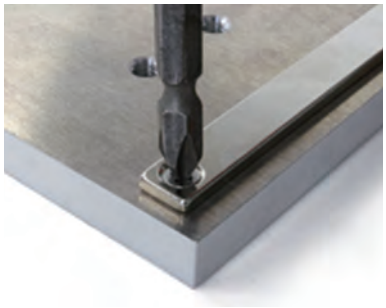

・磁石を安易に放置すると、周囲の磁石や金属を勢い良く引き寄せ危険です。

・磁石を携帯電話、アナログ時計、磁気カード、磁気テープ等に近づけないで下さい。
記憶内容が破壊される恐れがあります。

DRA SERIES DINレール取付板

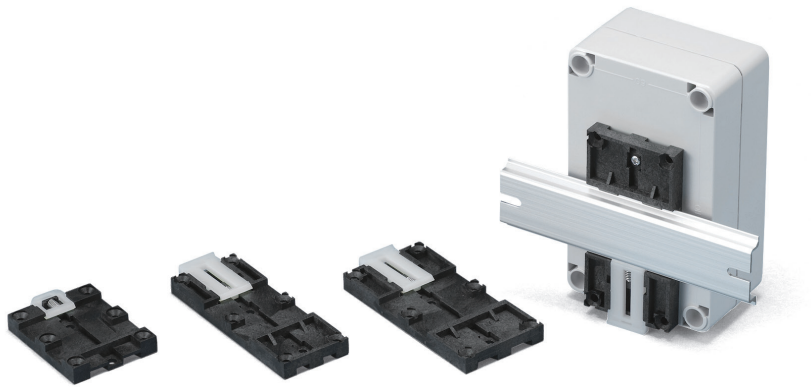

取付例

■ 取付け上の注意

注：ケースに取付ける際にはレバー操作ができる位置に取付けて下さい。

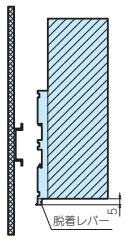

■ DINレール（35mm）にケース･基板･部品等を取付ける為の取付板です。

■ 下部のレバーを引きながら簡単に取付け・取外しが出来ます。

■ 各型番の詳細はホームページよりCAD図・PDF図をダウンロードしてご確認下さい。

テクニカルデータ

耐荷重：5kg

DRA-1

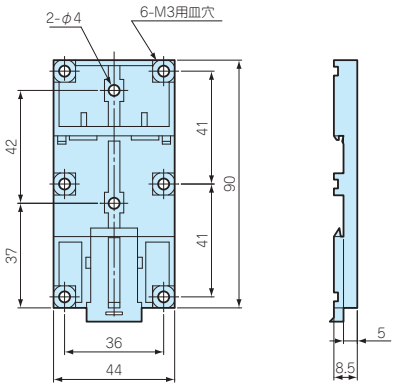

DRA-2

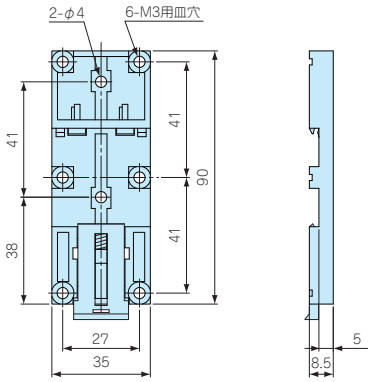

DRA-3

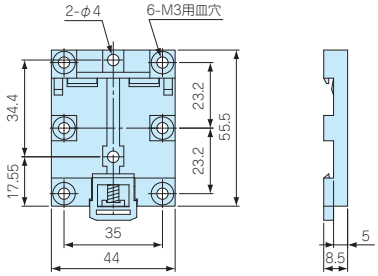

型番・標準価格

型　番	材質（本体）	（レバー）	色	自重（g）	標準価格（税別）
DRA-1	PPE/SB（グラスファイバー入り、UL94V-1）	ナイロン66（UL94V-2）	ブラック・乳白	16.4	400
DRA-2	PPE/SB（グラスファイバー入り、UL94V-1）	ナイロン66（UL94V-2）	ブラック・乳白	14.5	380
DRA-3	PPE/SB（グラスファイバー入り、UL94V-1）	ナイロン66（UL94V-2）	ブラック・乳白	10.4	380

※標準価格は目安の販売価格となります。

DRT-1 ネジ止め式DINレール取付板

■ 製品の詳細はホームページよりCAD図・PDF図をダウンロードしてご確認下さい。

取付例

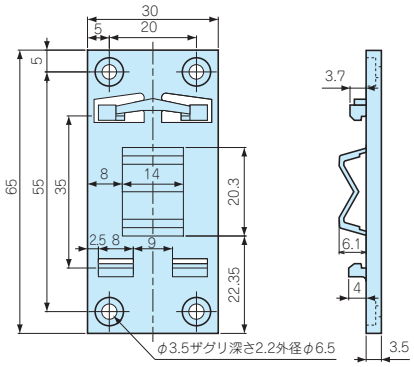

■ 取付け上の注意

注：ケースに取付け脱着をする際には取付け板センターから上部までを100mm位を目安にして下さい。ケースの形状等により脱着出来ない場合があります。

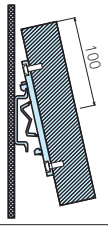

■ DINレール（35mm）にケース･基板･部品等を取付ける為の取付板です。

■ バネ構造の為、ワンタッチで取付け出来、取外しも下方向に引くだけなので簡単です。
中央の突起が左右のズレを防ぐ構造になっています。

テクニカルデータ

耐荷重：1kg
使用温度範囲：−20℃〜+70℃

型番・標準価格

型　番	材　質	色	自重(g)	標準価格(税別)
DRT-1	PC/ABS（UL94V-0 主成分）	ライトグレー	7.3	▽110

▽は値下げした製品です。　※標準価格は目安の販売価格となります。

CKD SERIES DINレール専用取付足

取付例

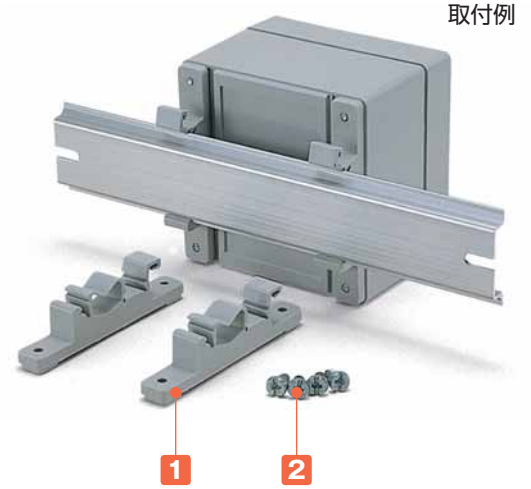

■ 各型番の詳細はホームページよりCAD図・PDF図をダウンロードしてご確認下さい。

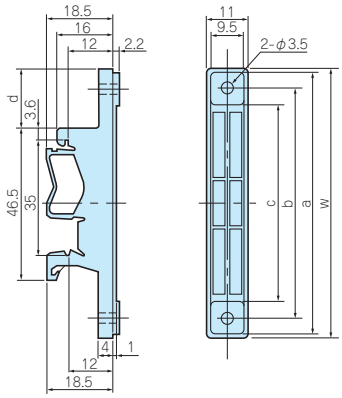

取付穴寸法図

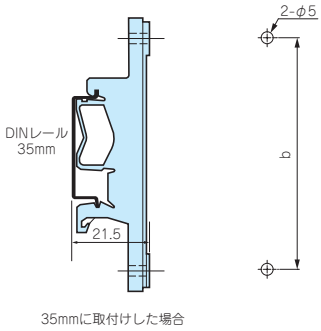

■ DINレールにケース・板・部品等を取付ける為の取付足です。ワンタッチで取外し出来ます。
■ ポリアミドは長期間経過すると変色します。

テクニカルデータ
耐荷重：3kg

構成内容

No.	名　称	個 数	材　質	色 / 表面処理
1	取付足	2	ポリアミド	ホワイトグレー
2	取付ビス（特殊4.2×9.5）	4	鉄	ユニクロメッキ

型番・寸法・標準価格

型　番	W	a	b	c	d	入　数	標準価格(税別) / 袋
CKD- 80	77	75	66	56	17	2 / 袋	▲810
CKD-120	117	115	106	96	37	2 / 袋	▲850
CKD-160	157	155	147	136	57	2 / 袋	▲860

▲は値上げした製品です。

TKR SERIES DINレール止め金具

■ 各型番の詳細はホームページよりCAD図・PDF図をダウンロードしてご確認下さい。

TKR-TWE1

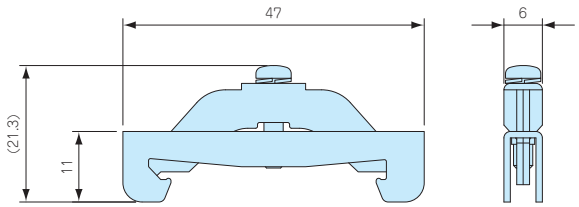

TKR-JTXE3

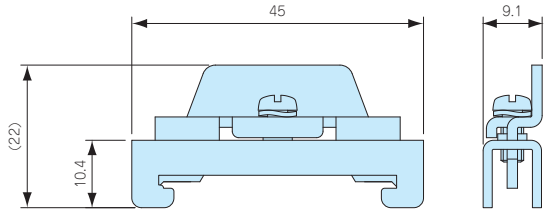

■ DINレール用(35mm)の部品や端子台を固定する為の金具です。
■ TKR-TWE1は薄型タイプです。高さのある物を取付ける場合は
TKR-JTXE3をご使用下さい。

型番・標準価格

型　番	材質	表面処理	入　数	標準価格(税別) / 袋
TKR-TWE1	鋼板	三価クロメート	2 / 袋	210
TKR-JTXE3	鋼板	三価クロメート	2 / 袋	210

SG SERIES 膜付グロメット

■ 各型番の詳細はホームページよりCAD図・PDF図をダウンロードしてご確認下さい。

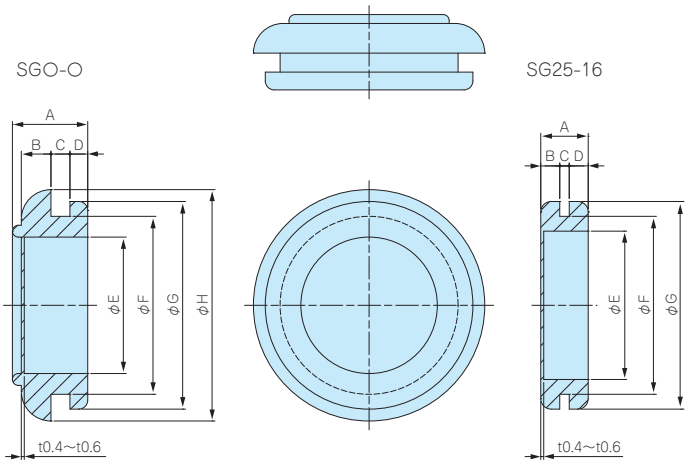

構成内容

材　質	硬　度	色
EPDM	A50±5	ブラック

■ 膜は全てt0.4～t0.6です。

テクニカルデータ
使用温度範囲：−30℃～+100℃

型番・寸法・標準価格

型　番	A	B	C	D	E	F	G	H	取付板厚	取付穴	入　数	標準価格（税別）/ 袋	従来品型番	従来品との変更内容
SG4.5-23	8.5	3.5	2.3	2	4.5	9	13	16	2.0～2.3	9.0～ 9.5	10/袋	180	SG- 9A	型番のみ変更（製品変更なし）
SG7-16	6.3	2.5	1.6	1.5	7	12	16	19	1.2～1.6	12.0～12.5	10/袋	180	SG-12A	型番のみ変更（製品変更なし）
SG9-23	8	2.7	2.3	2	9	14	18	21	2.0～2.3	14.0～14.5	10/袋	210	SG-14A	型番のみ変更（製品変更なし）
SG11-16	8.1	3.5	1.6	2	11	16	20	23	1.2～1.6	16.0～16.5	10/袋	240	SG-16A	型番のみ変更（製品変更なし）
SG13-23	8.8	3.5	2.3	2	13	18	22	25	2.0～2.3	18.0～18.5	10/袋	250	SG-18A	型番のみ変更（製品変更なし）
SG15-16	9.1	4	1.6	2.5	15	20	24	27	1.2～1.6	20.0～20.5	10/袋	260	SG-20A	型番のみ変更（製品変更なし）
SG17-23	9.8	4	2.3	2.5	17	22	26	29	2.0～2.3	22.0～22.5	10/袋	300	SG-22A	型番のみ変更（製品変更なし）
SG19-23	11.3	5	2.3	3	19	24	28	31	2.0～2.3	24.0～24.5	10/袋	350	SG-24A	型番のみ変更（製品変更なし）
SG19-32	12.2	5	3.2	3	19	26	31	35	3.0～3.2	26.0～26.5	10/袋	390	SG-26A	型番のみ変更（製品変更なし）
SG21-23	11.8	5	2.3	3	21	28	33	37	2.0～2.3	28.0～28.5	10/袋	450	SG-28A	型番のみ変更（製品変更なし）
SG23-32	12.7	5	3.2	3	23	30	35	39	3.0～3.2	30.0～30.5	10/袋	540	SG-30A	型番のみ変更（製品変更なし）
SG25-16	8	3.2	1.6	3.2	25	30	35	—	1.2～1.6	30.0～30.5	10/袋	470	SG-30B	型番のみ変更（製品変更なし）
SG25-23	11.8	5	2.3	3	25	32	37	41	2.0～2.3	32.0～32.5	10/袋	570	SG-32A	型番のみ変更（製品変更なし）
SG27-32	12.7	5	3.2	3	27	34	39	43	3.0～3.2	34.0～34.5	10/袋	660	SG-34A	型番のみ変更（製品変更なし）
SG28-23	13.8	6	2.3	4	28	36	42	45	2.0～2.3	36.0～36.5	10/袋	850	SG-36A	型番のみ変更（製品変更なし）
SG30-32	14.7	6	3.2	4	30	38	44	48	3.0～3.2	38.0～38.5	10/袋	1,040	SG-38A	型番のみ変更（製品変更なし）
SG34-32	14.7	6	3.2	4	34	42	48	52	3.0～3.2	42.0～42.5	10/袋	1,390	SG-42A	型番のみ変更（製品変更なし）

※標準価格は目安の販売価格となります。

型番目次/Photo INDEX
プラスチックケース
キャリングケース
防水・防塵樹脂ボックス
防水・防塵アルミ/ステンレスボックス
端子ボックス/防水コネクタ/ケーブルグランド
アルミサッシケース
アルミフレーム/ヒートシンクケース
メタルケース
Raspberry Piケース
フリーサイズケース/フリーサイズパネル
ラックケース/サブラック
棚板/ラックパネル
電池ホルダー/電池ボックス
アクセサリー/機構部品
カスタム製品
技術資料/各種ご案内

NG SERIES グロメット

NEW SIZE

■ 新たに17サイズを追加し、全40サイズの豊富な品揃えから選択可能なシリーズとなりました。

■ 下記図面は代表共通図です。
各型番の詳細はホームページよりCAD図・PDF図をダウンロードしてご確認下さい。

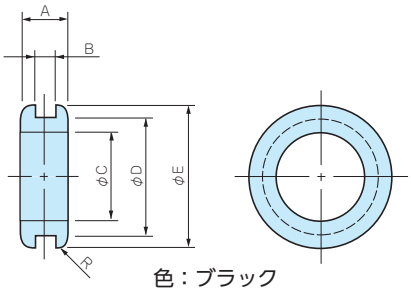

色：ブラック

型番・寸法・標準価格

■ 従来製品は型番を変更しました。製品の変更はありません．詳細は下記表をご確認下さい。

型　番	従来型番	A	B	C	D	E	R	適合板厚範囲	適合穴径範囲	材 質	硬 度	入 数	使用温度範囲	標準価格(税別)/袋
NEW NG2.3-8	—	4	0.8	2.3	5.8	7.8	0.2	0.5～0.8	5.8～ 6.1	NBR	A53°	10/袋	−40℃～100℃	130
NG3-10	NG-74	4	1	3	5	7	1	0.8～1.0	5.0～ 5.3	EPDM	A50±5°	10/袋	−30℃～100℃	130
NG3-20	NG-742	5	2	3	5	7	1	1.8～2.0	5.0～ 5.3	EPDM	A50±5°	10/袋	−30℃～100℃	130
NG3.5-12	NG-79-1	3.7	1.2	3.5	6	9	0.6	1.0～1.2	6.0～ 6.3	EPDM	A50±5°	10/袋	−30℃～100℃	110
NEW NG4-15	—	7	1.5	4	6.7	10.2	2.5	1.2～1.6	6.7～ 7.2	PVC	A60°	10/袋	−15℃～ 75℃	110
NG5-10	NG-79-A1	4	1	5	8	11	0.6	0.8～1.0	8.0～ 8.3	EPDM	A50±5°	10/袋	−30℃～100℃	110
NG5-15	NG-79-A	4.5	1.5	5	8	11	0.6	1.2～1.6	8.0～ 8.3	EPDM	A50±5°	10/袋	−30℃～100℃	110
NG5-20	NG-79-A2	5	2	5	8	11	0.6	1.8～2.0	8.0～ 8.3	EPDM	A50±5°	10/袋	−30℃～100℃	110
NG5-30	NG-79-B	6	3	5	8	11	0.6	2.8～3.0	8.0～ 8.3	EPDM	A50±5°	10/袋	−30℃～100℃	110
NEW NG6.5-15	—	7.5	1.5	6.5	9.8	15.2	2.5	1.2～1.6	9.8～10.3	PVC	A60°	10/袋	−15℃～ 75℃	120
NG7-15	NG-79-C	4.5	1.5	7	10	13	0.6	1.2～1.6	10.0～10.3	EPDM	A50±5°	10/袋	−30℃～100℃	130
NEW NG7-20	—	6.7	2	7	10.2	15	2	1.8～2.0	10.2～10.7	PVC	A60°	10/袋	−15℃～ 75℃	130
NG7-30	NG-79-D	6	3	7	10	13	0.6	2.8～3.0	10.0～10.3	EPDM	A50±5°	10/袋	−30℃～100℃	140
NEW NG8-15	—	8.7	1.5	8	12	16	3.5	1.2～1.6	12.0～12.5	PVC	A60°	10/袋	−15℃～ 75℃	140
NEW NG8-20	—	6.7	2	8	10	16	2	1.8～2.0	10.0～10.5	PVC	A60°	10/袋	−15℃～ 75℃	140
NG9-15	NG-79-E	4.5	1.5	9	12	15	0.6	1.2～1.6	12.0～12.3	EPDM	A50±5°	10/袋	−30℃～100℃	160
NEW NG9-20	—	7.9	2	9	15	19.6	2.5	1.8～2.0	15.0～15.5	PVC	A60°	10/袋	−15℃～ 75℃	160
NG9-30	NG-79-F	6	3	9	12	15	0.6	2.8～3.0	12.0～12.3	EPDM	A50±5°	10/袋	−30℃～100℃	160
NEW NG10-15	—	8.7	1.5	10	13.3	18	3.5	1.2～1.6	13.3～13.8	PVC	A60°	10/袋	−15℃～ 75℃	170
NEW NG10-20	—	7.2	2	10	11.2	17	2	1.8～2.0	11.2～11.7	PVC	A60°	10/袋	−15℃～ 75℃	170
NG11-15	NG-79-G	5.5	1.5	11	15	19	1	1.2～1.6	15.0～15.3	EPDM	A50±5°	10/袋	−30℃～100℃	190
NG11-30	NG-79-H	7	3	11	15	19	1	2.8～3.0	15.0～15.3	EPDM	A50±5°	10/袋	−30℃～100℃	190
NEW NG12-25	—	9.6	2.5	12	14.5	21.5	3.5	2.3～2.5	14.5～15	PVC	A60°	10/袋	−15℃～ 75℃	200
NG13-15	NG-79-J	5.5	1.5	13	17	21	1	1.2～1.6	17.0～17.3	EPDM	A50±5°	10/袋	−30℃～100℃	230
NG13-30	NG-79-K	7	3	13	17	21	1	2.8～3.0	17.0～17.3	EPDM	A50±5°	10/袋	−30℃～100℃	230
NEW NG14-25	—	9.6	2.5	14	16.5	23.5	3.5	2.3～2.5	16.5～17	PVC	A60°	10/袋	−15℃～ 75℃	240
NG15-15	NG-79-L	5.5	1.5	15	19	23	1	1.2～1.6	19.0～19.3	EPDM	A50±5°	10/袋	−30℃～100℃	270
NG15-30	NG-79-M	7	3	15	19	23	1	2.8～3.0	19.0～19.3	EPDM	A50±5°	10/袋	−30℃～100℃	270
NEW NG16-25	—	9.7	2.5	16	19	25.8	3.5	2.3～2.5	19.0～19.5	PVC	A60°	10/袋	−15℃～ 75℃	280
NEW NG18-25	—	9.4	2.5	18	21.5	27.5	3	2.3～2.5	21.5～22	PVC	A60°	10/袋	−15℃～ 75℃	280
NG20-15	NG-79-N	6.5	1.5	20	25	30	1.2	1.2～1.6	25.0～25.3	EPDM	A50±5°	10/袋	−30℃～100℃	350
NEW NG20-25	—	9	2.5	20	24	30	3.5	2.3～2.5	24.0～24.5	PVC	A60°	10/袋	−15℃～ 75℃	350
NG20-30	NG-79-O	8	3	20	25	30	1.2	2.8～3.0	25.0～25.3	EPDM	A50±5°	10/袋	−30℃～100℃	350
NEW NG22-30	—	11.8	3	22	27	35.5	4	2.8～3.0	27.0～27.5	PVC	A60°	10/袋	−15℃～ 75℃	370
NG25-15	NG-79-P	6.5	1.5	25	30	35	1.2	1.2～1.6	30.0～30.5	EPDM	A50±5°	10/袋	−30℃～100℃	430
NG25-30	NG-79-Q	8	3	25	30	35	1.2	2.8～3.0	30.0～30.5	EPDM	A50±5°	10/袋	−30℃～100℃	430
NG30-15	NG-79-R	7.5	1.5	30	36	42	1.2	1.2～1.6	36.0～36.5	EPDM	A50±5°	10/袋	−30℃～100℃	780
NG30-30	NG-79-S	9	3	30	36	42	1.2	2.8～3.0	36.0～36.5	EPDM	A50±5°	10/袋	−30℃～100℃	780
NEW NG35-30	—	12	3	35	38	52	4	2.8～3.0	38.0～38.5	PVC	A60°	5/袋	−15℃～ 75℃	430
NEW NG40-30	—	12	3	40	48.5	62	4	2.8～3.0	48.5～49.0	PVC	A60°	5/袋	−15℃～ 75℃	470

※標準価格は目安の販売価格となります。

www.takachi-el.co.jp
株式会社タカチ電機工業
〒332-0003　埼玉県川口市東領家3丁目21番16号

営 業 部　TEL. 048−222−5430　FAX. 048−222−5502
Email：info@takachi-el.co.jp
カスタム品お問い合わせ　TEL. 048−222−7640　FAX. 048−222−7652
Email：custom@takachi-el.co.jp

●表示している標準価格には消費税は含まれておりません。
●本カタログからの無断転用を固く禁じます。

MHD SERIES 小型ホールプラグ

■ 各型番の詳細はホームページよりCAD図・PDF図をダウンロードしてご確認下さい。

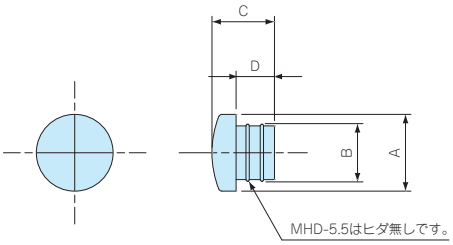

■ 穴径 φ5、φ5.5、φ7、φ8用の4サイズの小型ホールプラグです。
■ 材質はTPE（エラストマ）、シリコンゴムで弾力があります。
■ 対応取付板厚は1.0～3.0mmです。

型番・寸法・標準価格

型　番	材　質	色	取付穴	A	B	C	D	入　数	標準価格(税別) / 袋
MHD-5	TPE	ブラック	φ5	7	5.2	5.7	3.5	10 / 袋	▲110
MHD-5.5	シリコンゴム	ブラック	φ5.5	7	5.6	5	3	10 / 袋	▲120
MHD-7	TPE	ブラック	φ7	9	7.2	5.7	3.5	10 / 袋	▲120
MHD-8	TPE	ブラック	φ8	10	8.2	5.7	3.5	10 / 袋	▲140

▲は値上げした製品です。※標準価格は目安の販売価格となります。

HPL SERIES ホールプラグ

■ 必要ないパネル穴などに片側から差し込み取付けます。

■ 各型番の詳細はホームページよりCAD図・PDF図をダウンロードしてご確認下さい。

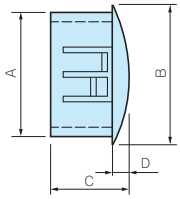

型番・寸法・標準価格　■ 材質 / 色：ナイロン66 (UL94V-2) / ブラック

型　番	A	B	C	D	取付穴	取付板厚	入　数	標準価格(税別) / 袋
HPL- 8	7.6	10.4	8.1	1.6	φ8	1.5/1.6	10 / 袋	▲110
HPL-10	9.5	13	10.5	1.6	φ9.5	1.0/2.0/2.5	10 / 袋	▲110
HPL-13	12.5	16.7	10.9	1.6	φ12.5	1.0/1.5/2.0/3.0	10 / 袋	▲140
HPL-16	15.8	19.8	10	1.1	φ16	1.0/1.2/3.0	10 / 袋	▲170
HPL-19	18.9	23.2	10	1.4	φ19	1.0/1.2	10 / 袋	▲170
HPL-22	22	26	11.3	1.6	φ22	1.0/1.2/2.0	10 / 袋	▲170
HPL-25	25.4	29.1	12.3	2.4	φ25.5	1.0/1.2/2.0	10 / 袋	▲180
HPL-30	30	35	12	1.6	φ30	1.0/1.2/2.0	10 / 袋	▲230

■ 上記表の取付穴、取付板厚以外でご使用になる場合は、製品にてご確認の上ご使用下さい。
▲は値上げした製品です。※標準価格は目安の販売価格となります。

JKG SERIES ナイロン自在ブッシュ

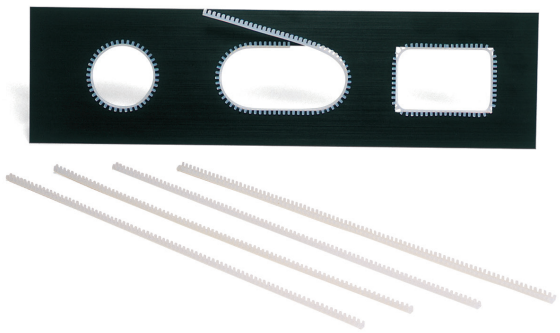

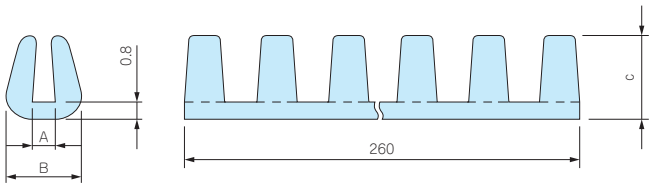

■ 穴加工部の断面に取付けることにより配線を保護します。
■ 穴加工後の断面に自在にカットしてご使用いただけます。

型番・寸法・標準価格　■ 材質 / 色：ナイロン66 (UL94V-2) / ナチュラル

型　番	A	B	C	取付け板厚	入　数	標準価格(税別) / 袋
JKG006N	0.6	3.1	3.8	0.5～0.7	10 / 袋	▲310
JKG008N	0.8	3.1	3.8	0.7～0.9	10 / 袋	▲310
JKG010N	1	3.3	3.8	0.9～1.1	10 / 袋	▲310
JKG012N	1.2	3.5	3.8	1.1～1.3	10 / 袋	▲310
JKG014N	1.4	3.7	3.8	1.3～1.5	10 / 袋	▲330
JKG016N	1.6	3.9	3.8	1.4～1.7	10 / 袋	▲330
JKG020N	2	4.3	3.8	1.8～2.0	10 / 袋	▲340
JKG030N	3	6.2	4.8	2.5～3.0	10 / 袋	▲390

▲は値上げした製品です。※標準価格は目安の販売価格となります。

型番目次/Photo INDEX
プラスチックケース
キャリングケース
防水・防塵樹脂ボックス
防水・防塵アルミ/ステンレスボックス
端子ボックス/防水コネクタ/ケーブルグランド
アルミサッシケース
アルミフレーム/ヒートシンクケース
メタルケース
Raspberry Piケース
フリーサイズケース/フリーサイズパネル
ラックケース/サブラック
棚板/ラックパネル
電池ホルダー/電池ボックス
アクセサリー/機構部品
カスタム製品
技術資料/各種ご案内

CJCV SERIES　USBコネクタカバー

■ 筐体に穴を開け取付けるUSBタイプA用カバーです。
■ 差込ピンがヒンジ構造になっており、カバーを外した状態でも筐体から外れて紛失することはありません。

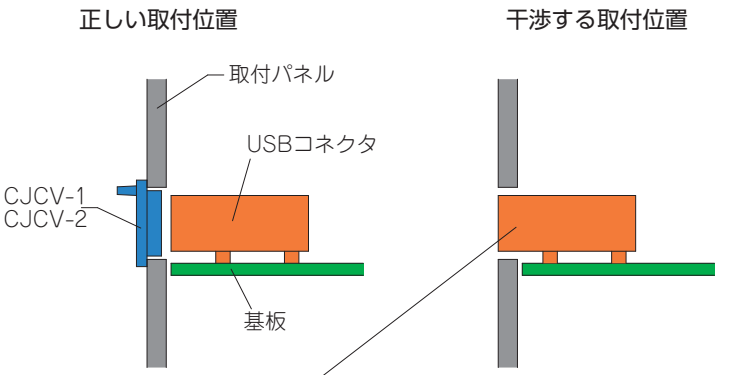

■ USBコネクタを取付パネル内壁より前に出すと、USBコネクタとCJCVカバーが干渉してしまいますのでご注意下さい。

取付穴寸法図

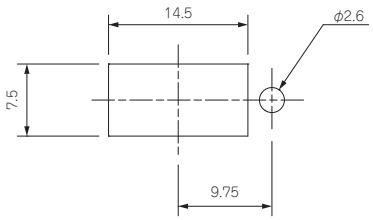

型番・寸法・標準価格

型　番	材　質	色	適応板厚	入　数	標準価格(税別) / 袋
CJCV-1	TPU	ブラック	0.5～ 2.0mm	10 / 袋	320
CJCV-2	TPU	ブラック	2.0～12.0mm	10 / 袋	320

USBC SERIES　USBコネクタ防塵プラグ

★★ NEW TYPE 新仕様追加

USBタイプA用

USBC-2（取手付）

USBC-8（取手なし）

■ タイプAコネクタ（メス）にそのまま差し込んで使用するタイプです。

型番・標準価格

型　番	材　質	色	入　数	標準価格(税別) / 袋
USBC-2	ABS（UL94HB）	ブラック	10 / 袋	200
USBC-8	66ナイロン（UL94V-2）	ブラック	10 / 袋	200

USBタイプB用

USBC-1（取手付）

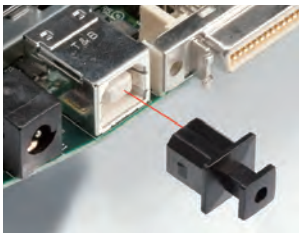

USBC-3（取手なし）

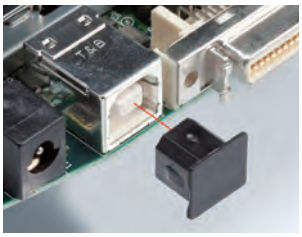

型番・標準価格

型　番	材　質	色	入　数	標準価格(税別) / 袋
USBC-1	ABS（UL94HB）	ブラック	10 / 袋	200
USBC-3	PP（UL94HB）	ブラック	10 / 袋	200

USB タイプC用

USBタイプCコネクタ

■ USBタイプCコネクタとは、USB次世代規格（USB3.1）で制定された上下対称なデザインのどちらの向きでも差し込み可能なコネクタです。

型番・標準価格

型　番	材　質	色	入　数	標準価格(税別) / 袋
NEW USBC-3C	PE	ブラック	10 / 袋	170

USB 3.0 Micro B用

USB 3.0 Micro Bコネクタ

型番・標準価格

型　番	材　質	色	入　数	標準価格(税別) / 袋
NEW USBC-21	TPE	ブラック	10 / 袋	190

MICRO USB用

USBC-31

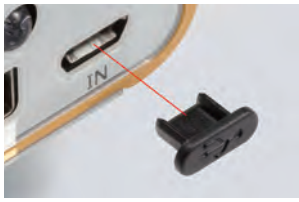

MINI USB用

USBC-10

型番・標準価格

型　番	材　質	色	入　数	標準価格(税別) / 袋
USBC-31	PE	ブラック	10 / 袋	170
USBC-10	TPE	ブラック	10 / 袋	170

KPS•USB3C SERIES　USBコネクタカバー

★★ NEW TYPE 新仕様追加

■ USB（オス）に被せる防塵カバーです。

USBタイプA用

型番・標準価格

型　番	材　質	色	入　数	標準価格(税別) / 袋
KPS-6	PE	ナチュラル	10 / 袋	160

USBタイプC用

型番・標準価格

型　番	材　質	色	入　数	標準価格(税別) / 袋
NEW USB3C-3	PE	ナチュラル	10 / 袋	160

MICRO USB用

型番・標準価格

型　番	材　質	色	入　数	標準価格(税別) / 袋
KPS-21	PE	ナチュラル	10 / 袋	160

DTC SERIES　Dサブ・DVI コネクタカバー

■Dコネクタ・DVIコネクタ（メス）に被せる防塵カバーです。

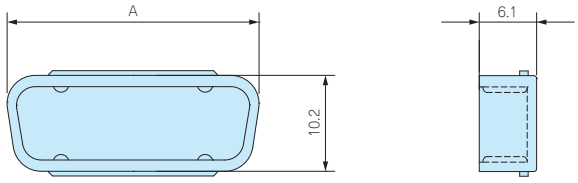

型番・寸法・標準価格

型　番	適合コネクタ	A	材　質	色	入　数	標準価格(税別) / 袋
DTC- 9F	Dサブ9ピン	18.5	PP（UL94HB)	グレー	10 / 袋	170
DTC-15F	Dサブ15ピン/DVI	26.8	PP（UL94HB)	グレー	10 / 袋	190
DTC-25F	Dサブ25ピン	40.6	PP（UL94HB)	グレー	10 / 袋	220

PLC-3TV　電源インレット防塵プラグ

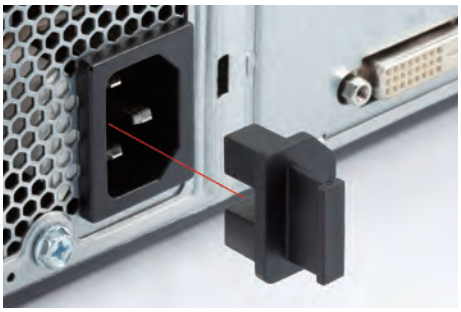

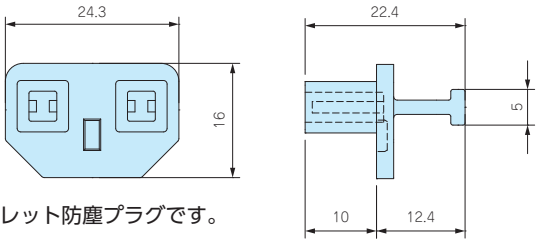

■取手付きの電源インレット防塵プラグです。

型番・標準価格

型　番	材　質	色	入　数	標準価格(税別) / 袋
PLC-3TV	TPE（UL94V-0)	ブラック	5 / 袋	200

PJR-45・PJS-45　RJ45コネクタ防塵プラグ

PJR-45（取手付）

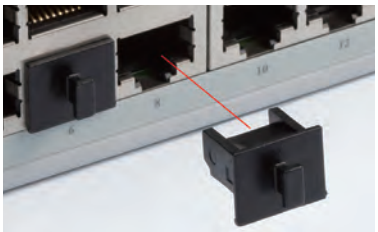

PJS-45（取手なし）

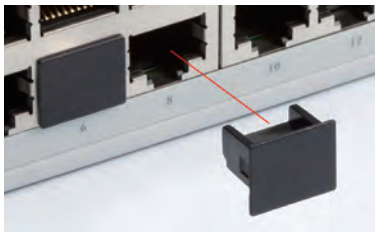

型番・標準価格

型　番	材　質	色	入　数	標準価格(税別) / 袋
PJR-45	PE	ブラック	10 / 袋	220
PJS-45	ABS(UL94HB)	ブラック	10 / 袋	220

PJCV-1　RJ45コネクタカバー

型番・標準価格

型　番	材　質	色	入　数	標準価格(税別) / 袋
PJCV-1	PE	ナチュラル	10 / 袋	170

型番目次/Photo INDEX
プラスチックケース
キャリングケース
防水・防塵樹脂ボックス
防水・防塵アルミ/ステンレスボックス
端子ボックス/防水コネクタ/ケーブルグランド
アルミサッシケース
アルミフレーム/ヒートシンクケース
メタルケース
Raspberry Piケース
フリーサイズケース/フリーサイズパネル
ラックケース/サブラック
棚板/ラックパネル
電池ホルダー/電池ボックス
アクセサリー/機構部品
カスタム製品
技術資料/各種ご案内

SFPC•CXP SERIES 光ファイバーコネクタ防塵プラグ

★★ NEW

■ 光ファイバーコネクタ差込口用の防塵プラグです。

光ファイバーSFP用
SFPC-11

光ファイバーQSFP用
SFPC-12

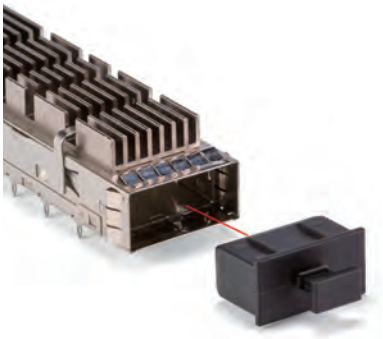

光ファイバーCXP用
CXP-2

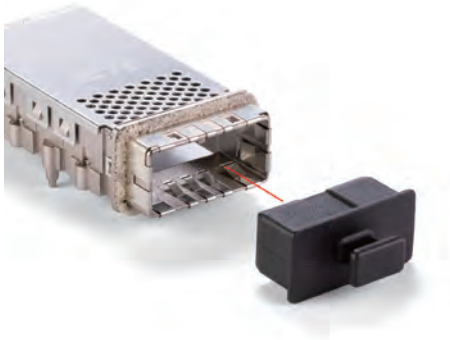

型番・標準価格

型　番	材　質	色	入　数	標準価格(税別) / 袋
NEW SFPC-11	PE	ブラック	10 / 袋	200
NEW SFPC-12	PE	ブラック	10 / 袋	200
NEW CXP-2	PE	ブラック	10 / 袋	290

HDMIC SERIES HDMIコネクタ防塵プラグ

HDMIC-1（取手付）

HDMIC-3（取手なし）

型番・標準価格

型　番	材　質	色	入　数	標準価格(税別) / 袋
HDMIC-1	PE	ブラック	10 / 袋	240
HDMIC-3	ABS (UL94HB)	ブラック	10 / 袋	220

HDMIT-1 HDMIコネクタカバー

型番・標準価格

型　番	材　質	色	入　数	標準価格(税別) / 袋
HDMIT-1	PE	ナチュラル	10 / 袋	190